符号 MARK	訂正記録 REVISION RECORD	日付 DATE	署名 NAME
A			

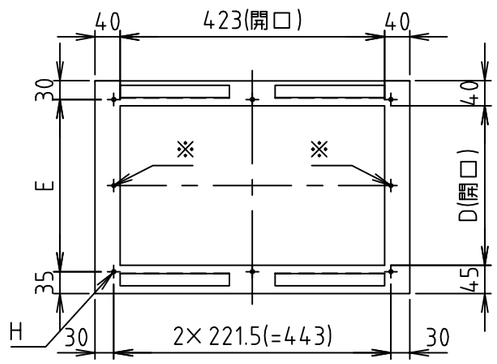

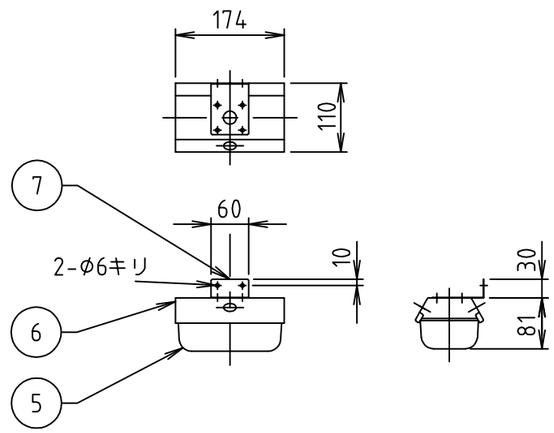

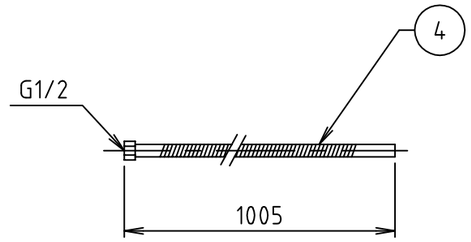

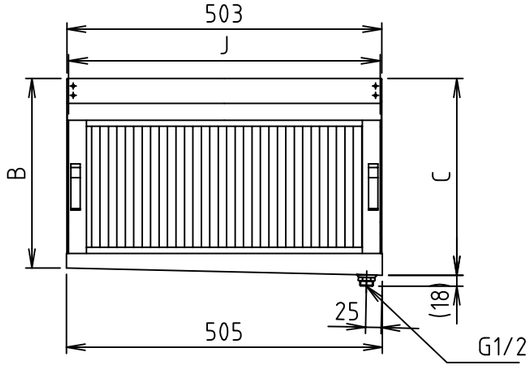

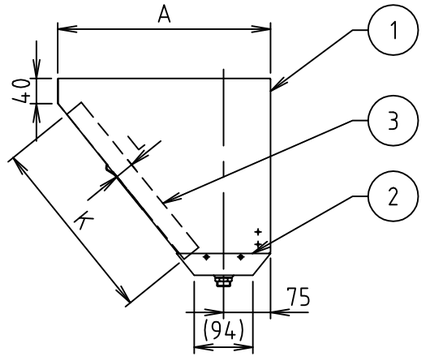

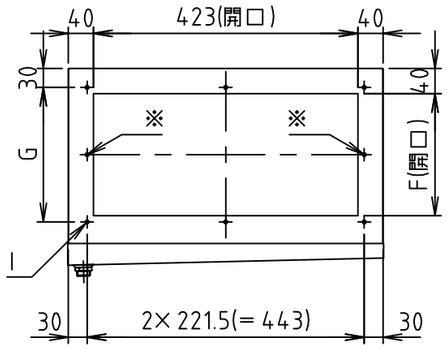

品番 No.	部品名称 PARTS NAME	個数 QTY	材質 MATERIAL	備考 NOTE
15				
14				
13				
12				
11				
10				
9				
8				
7	カップ取付金具	1	SUS304	t 1.0
6	カップホルダー	1	SUS304	t 1.0
5	コレクターカップ	1	SUS304	t 0.6
4	フレキシブルパイプ	1	SUS304	φ13,t 0.3
3	フィルター	1	SUS430	
2	オイルパン	1	SUS430	t 0.5
1	チャンバー	1 式	SUS430	t 0.5

注）FSVU1-540S、FSVU1-550Sのみ※部に穴があります。

寸法表

単位（mm）

型式	A	B	C	D	E	F	G	H	I	フィルター J	フィルター K	フィルター L	重量 (kg)	個数
FSVU1-525S	310	262.5	274.1	225	245	155	175	6-φ6	6-φ6	500	250	30	3.5	
FSVU1-530S	340	302.5	314.1	255	275	195	215	6-φ6	6-φ6	500	300	30	3.9	
FSVU1-540S	400	382.5	394.1	315	167.5x2=335	275	147.5x2=295	8-φ6	8-φ6	500	400	30	4.7	
FSVU1-550S	465	462.5	474.1	380	200x2=400	355	187.5x2=375	8-φ6	8-φ6	500	500	30	5.5	

注番 ORDER No.		三角法 THIRD ANGLE PROJECTION / 尺度 SCALE FREE	名称 NAME FSVU1-S Vフィルター
設計 DESIGNED 岡田 2022, 03, 29	検図 CHECKED 山田大 2022, 08, 26	担当 SECTION STAFF	客先 CUSTOMER / 型式 TYPE FSVU1-S / 個数 QTY
		現場名 OBJECT	備考 NOTE
ホーコス株式会社 HORKOS CORP		図番 FILE NAME	0X9860000L010A