符号 MARK	訂正記録 REVISION RECORD	日付 DATE	署名 NAME
A			

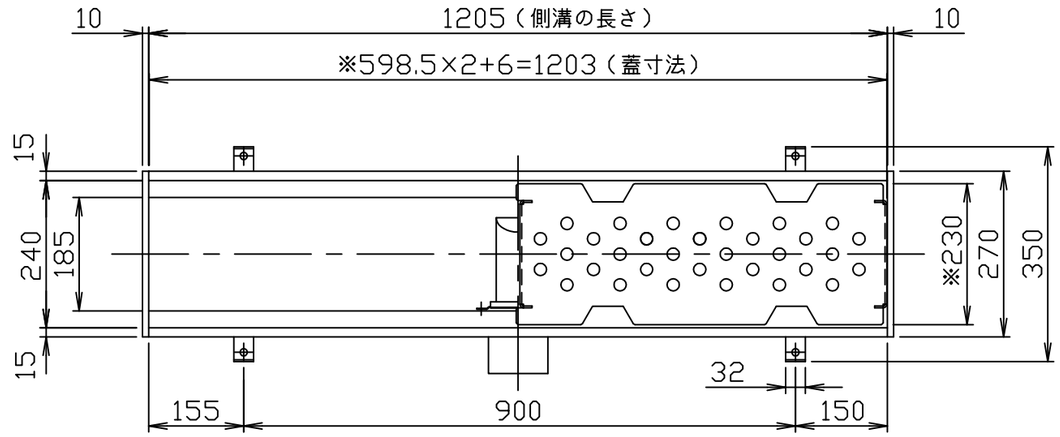

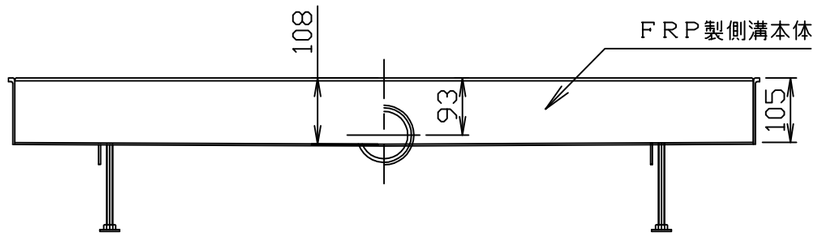

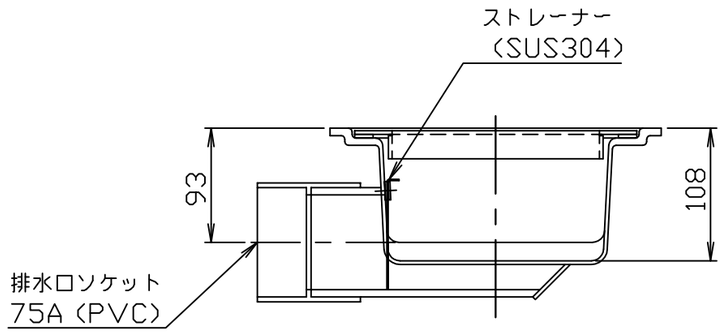

排水部断面詳細図

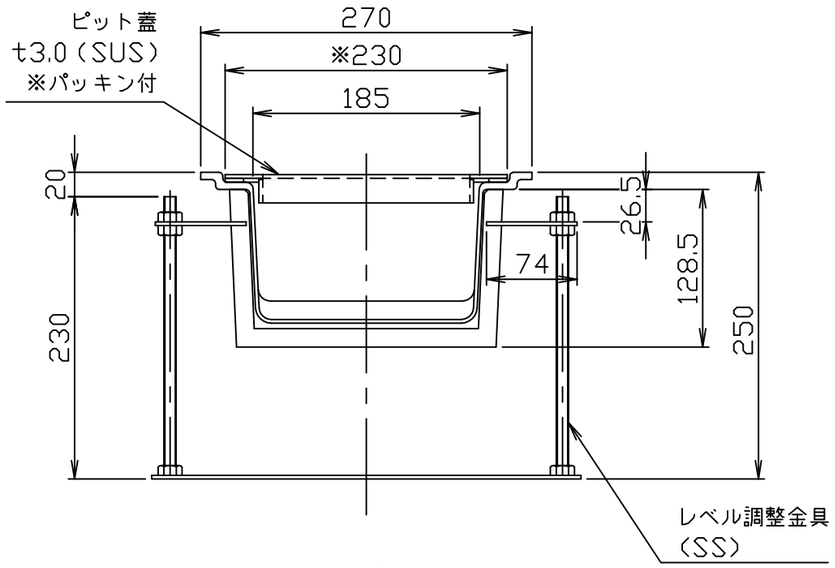

側溝断面詳細図

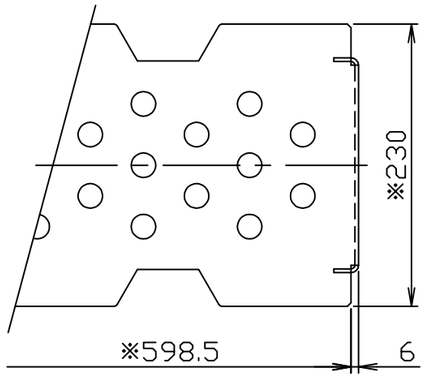

SUSピット蓋詳細図

注記

1．材質：FRP
2．内面：ゲルコート
3．本体3mm以上とします。
4．標準色はアイボリーです。（グレーも対応可能）
5．蓋は標準でSUSピット蓋(No.1仕上げ)とします。
6．図中の※印寸法はSUSピット蓋の寸法を示します。
7．最高使用温度は80℃です。この温度以上での使用は変形の原因となりますのでご注意下さい。

本体質量：5.9kg

注番 ORDER No.			三角法 THIRD ANGLE PROJECTION	尺度 SCALE 1／10	名称 NAME FRP製側溝(ドアピット)
設計 DESIGNED 松葉 2011、6、21	検図 CHECKED 大平 2011、6、24	担当 SECTION STAFF 、 、	客先 CUSTOMER		型式 TYPE URDP-1200-H / 個数 QTY
			現場名 OBJECT		備考 NOTE SUSピット蓋仕様
ホーコス株式会社 HORKOS CORP			図番 FILE NAME	0H7994000A110F	