符号 MARK	訂正記録 REVISION RECORD	日付 DATE	署名 NAME
A			

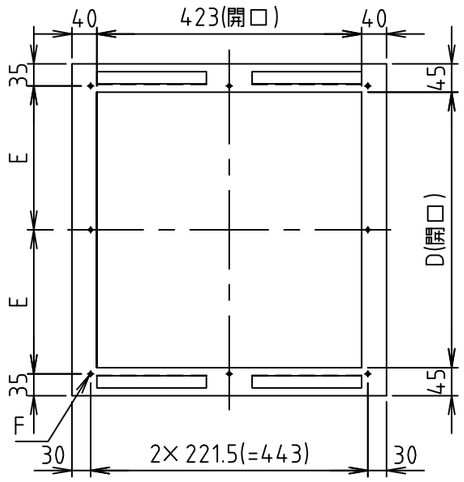

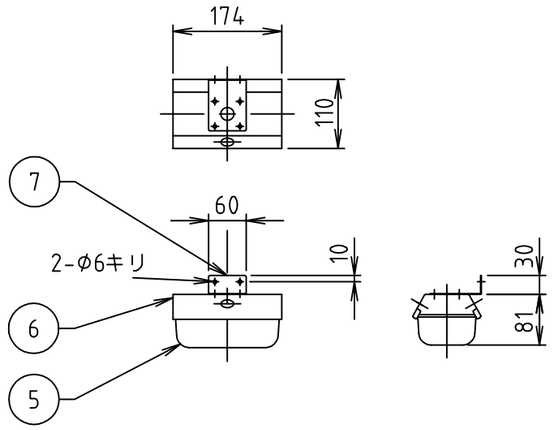

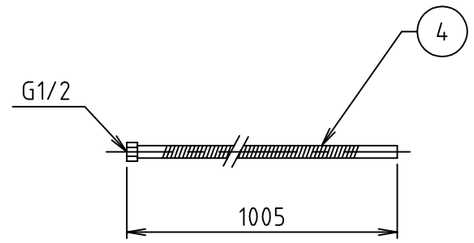

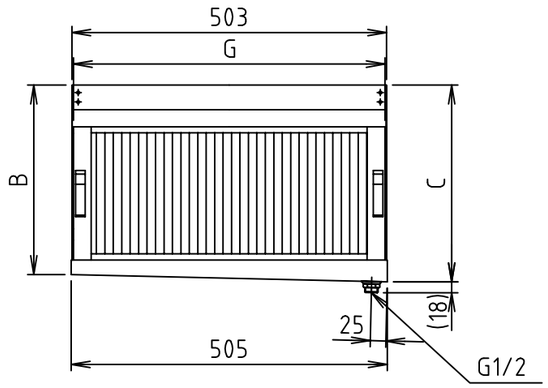

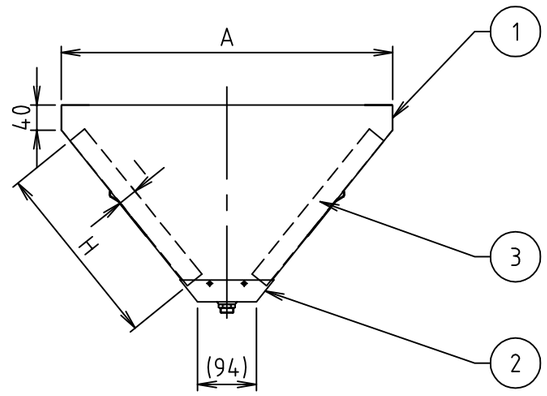

品番 No.	部品名称 PARTS NAME	個数 QTY	材質 MATERIAL	備考 NOTE
15				
14				
13				
12				
11				
10				
9				
8				
7	カップ取付金具	1	SUS304	t 1.0
6	カップホルダー	1	SUS304	t 1.0
5	コレクターカップ	1	SUS304	t 0.6
4	フレキシブルパイプ	1	SUS304	φ13,t 0.3
3	フィルター	2	SUS430	
2	オイルパン	1	SUS430	t 0.5
1	チャンバー	1式	SUS430	t 0.5

寸法表　　単位（mm）

型式	A	B	C	D	E	F	フィルター G	フィルター H	フィルター I	重量 (kg)	個数
FSVU1-525W	470	262.5	274.1	380	200	8-φ6	500	250	30	5.5	
FSVU1-530W	530	302.5	314.1	440	230	8-φ6	500	300	30	6.1	
FSVU1-540W	650	382.5	394.1	560	290	8-φ6	500	400	30	7.6	
FSVU1-550W	780	462.5	474.1	690	355	8-φ6	500	500	30	9.0	

注番 ORDER No.	三角法 THIRD ANGLE PROJECTION	尺度 SCALE FREE	名称 NAME FSVU1 -W型 Vフィルター
設計 DESIGNED 岡田 2022, 04, 15	検図 CHECKED 山田大 2022, 08, 26	担当 SECTION STAFF	客先 CUSTOMER
型式 TYPE FSVU1-W	個数 QTY	現場名 OBJECT	備考 NOTE
ホーコス株式会社 HORKOS CORP	図番 FILE NAME	0X98560001L010A	