| 符号 MARK | 訂正記録 REVISION RECORD | 日付 DATE | 署名 NAME |
|---|---|---|---|
| A | | | |

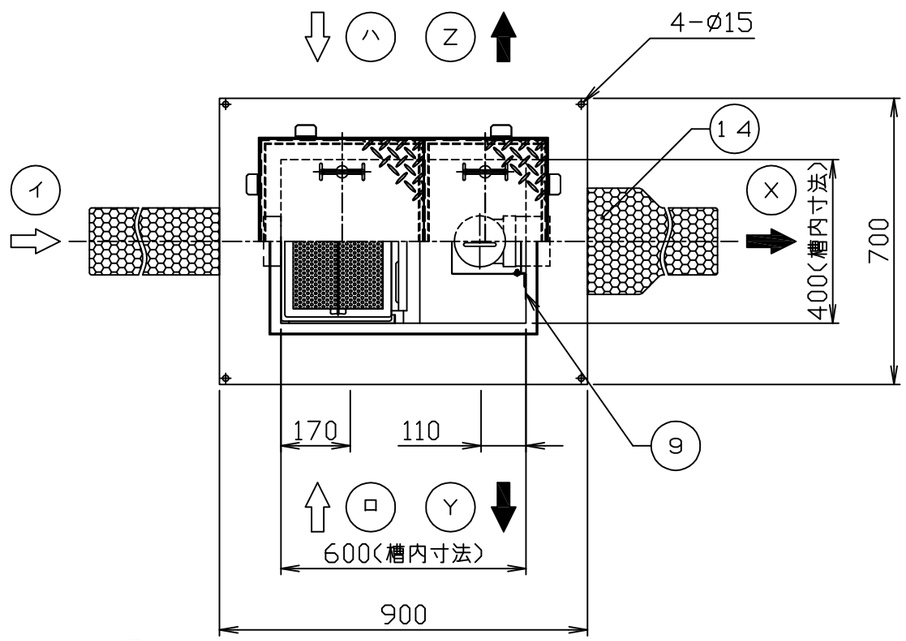


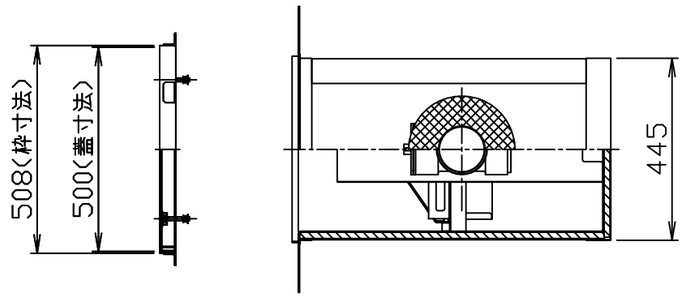


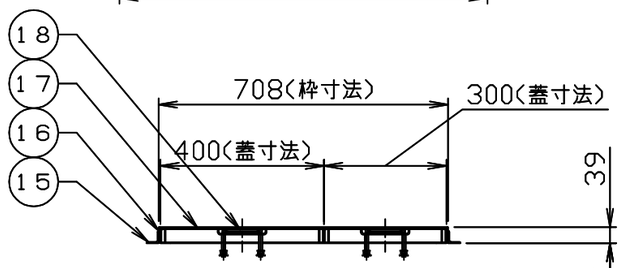


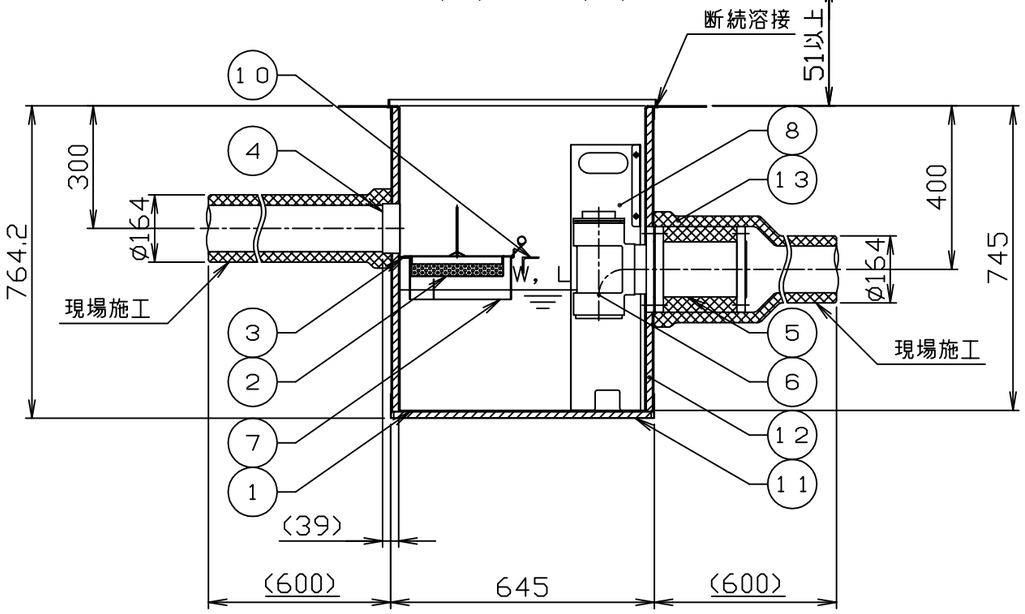


注）１．図中の『イロハ』は流入方向
『ＸＹＺ』は流出方向を示します。
ご注文の際は流入・流出方向をご指示下さい。
２．バスケット寸法：３３０×２２０×５０
３．鋼板製マンホール蓋は錆塗装洗い仕上げとします。

４．蓋枠にかかる荷重は躯体で支える事とし、荷重に対して躯体強度は十分であると仮定しております。

許容流入流量：７０．０（Ｌ／ｍｉｎ）
標準阻集グリース量：２３．２（ｋｇ）
本体質量：８３（ｋｇ）
枠質量：２（ｋｇ）
蓋質量：１２（ｋｇ）

※日本阻集器工業会認定品
（ＳＨＡＳＥ－Ｓ２１７規格による）
※国土交通大臣認定品
認定番号：ＰＳ０６０ＦＬ－０４６３－２
（防火区画貫通部の１時間遮炎性能）

| 品番 No. | 部品名称 PARTS NAME | 個数 QTY | 材質 MATERIAL | 備考 NOTE |
|---|---|---|---|---|
| 18 | マンホール取手 | 4 | 蓋と同等 | Ø9 |
| 17 | マンホール蓋（人荷重用） | 2 | SS400 | t３．２ |
| 16 | 受け枠 | 1組 | SUS304 | L39x29x2 |
| 15 | フック | 8 | SS400 | L30x30x3 |
| 14 | 金網 | 1 | SUS304 | |
| 13 | 配管被覆材 | 1組 | ｱﾙｶﾘｱｰｽｼﾘｹｰﾄ | t２５ |
| 12 | 本体被覆材 | 1組 | ｹｲ酸ｶﾙｼｳﾑ | t１５ |
| 11 | ケース | 1組 | SS400 | t１．２ |
| 10 | 本体補強 | 1 | SUS304 | L40x40x3 |
| 9 | ガイド | 1組 | SUS304 | t１．５ |
| 8 | 仕切板Ｂ（可動式） | 1 | SUS304 | t１．０ |
| 7 | 仕切板Ａ（可動式） | 1 | SUS304 | t１．０ |
| 6 | トラップ管 | 1 | ＰＶＣ | １００ |
| 5 | 流出口フレキ | 1 | ゴム | 100A(10K) |
| 4 | 流入口ソケット | 1 | SUS304 | 100A(Rp) |
| 3 | バスケット受 | 1組 | SUS304 | FB20xt2 |
| 2 | バスケット | 1 | SUS304 | t0.8、Ø4 |
| 1 | 本体 | 1 | SUS304 | t３．０ |

| | | | |
|---|---|---|---|
| 注番 ORDER No. | | 三角法 THIRD ANGLE PROJECTION | 尺度 SCALE １／１５ |
| 設計 DESIGNED 秋山 2020.06.15 | 検図 CHECKED 山田大 2023.03.17 | 担当 SECTION STAFF 、、 | 客先 CUSTOMER |
| | | | 現場名 OBJECT |

名称 NAME 遮炎型グリース阻集器（パイプ式）
型式 TYPE ＦＳ３－ＮＸ７０ＰＳＲ
個数 QTY
備考 NOTE

ホーコス株式会社 HORKOS CORP

図番 FILE NAME 0F2961000A010B