| 符号 MARK | 訂正記録 REVISION RECORD | 日付 DATE | 署名 NAME |
|---|---|---|---|
| A | | | |

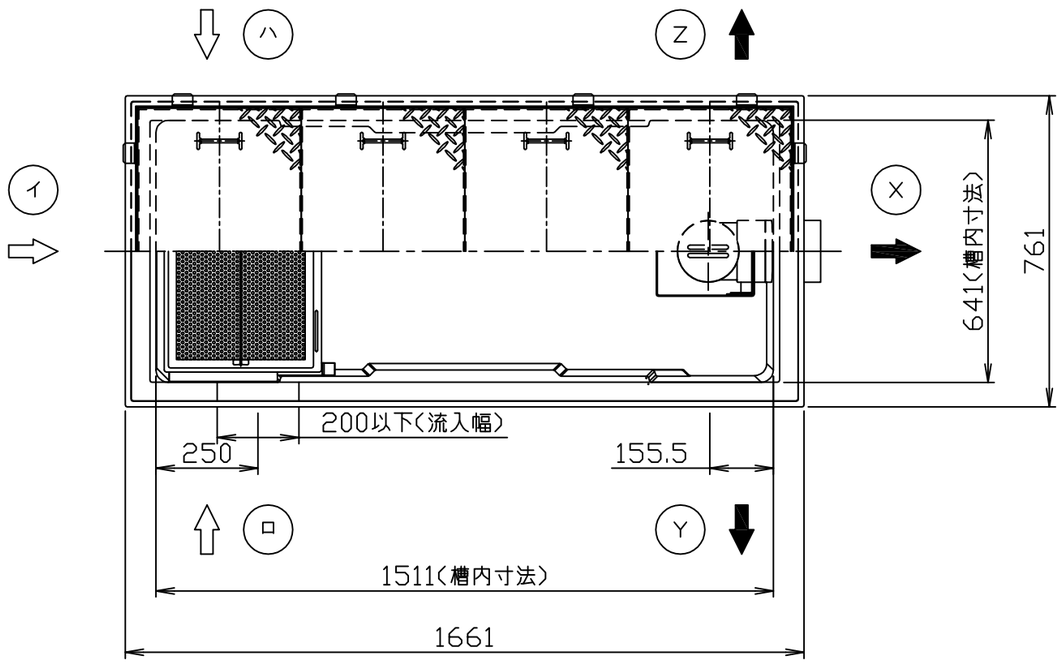


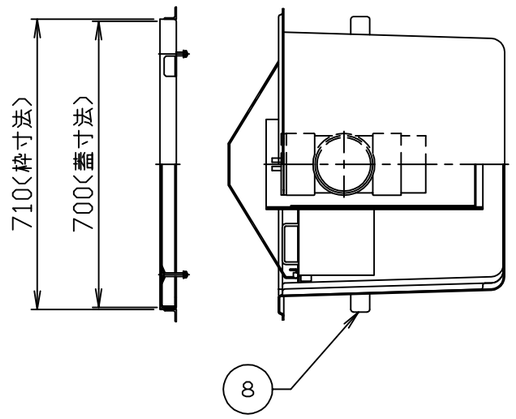


注）１．図中の『イロハ』は流入方向を示します。
『ＸＹＺ』は流出方向を示します。
ご注文の際は流入方向をご指示下さい。
２．バスケット寸法：５３０×３１５×１３０
３．本体へ蓋枠及び積載荷重がかからないように施工してください。
４．ステンレス製マンホール蓋は、酸洗い仕上げとします。

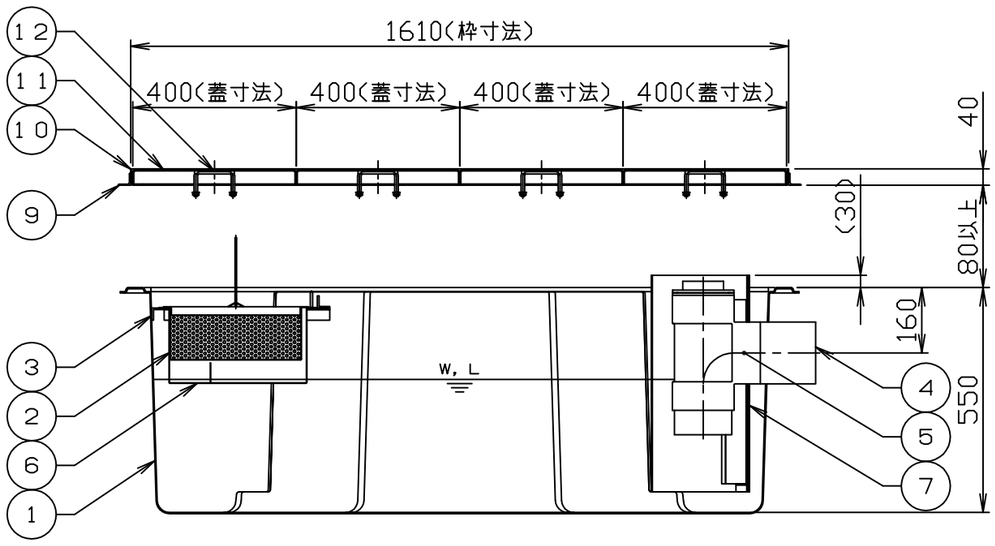


許容流入流量：４００．０（Ｌ／ｍｉｎ）
標準阻集グリース量：１３２．８（ｋｇ）
本体質量：４１（ｋｇ）
枠質量：７（ｋｇ）
蓋質量：３５（ｋｇ）

※日本阻集器工業会認定品
（ＳＨＡＳＥ－Ｓ２１７規格による）

| 品番 No. | 部品名称 PARTS NAME | 個数 QTY | 材質 MATERIAL | 備考 NOTE |
|---|---|---|---|---|
| １５ | | | | |
| １４ | | | | |
| １３ | | | | |
| １２ | マンホール取手 | ８ | 蓋と同等 | φ９ |
| １１ | マンホール蓋 （人荷重用） | ４ | SUS304 | ｔ３．０ |
| １０ | 受け枠 | １組 | SUS304 | L40x30x3 |
| ９ | フック | １２ | SS400 | L30x30x3 |
| ８ | 補強 | １組 | ウレタン | |
| ７ | 仕切板Ｂ（可動式） | １ | ＰＶＣ | ｔ３．０ |
| ６ | 仕切板Ａ（可動式） | １ | SUS304 | ｔ１．０ |
| ５ | トラップ管 | １ | ＰＶＣ | １２５ |
| ４ | 流出口ソケット | １ | ＰＶＣ | １２５ |
| ３ | バスケット受 | １組 | ＰＶＣ | L30x30x4 |
| ２ | バスケット | １ | SUS304 | t0.8、φ4 |
| １ | 本体 | １ | ＦＲＰ | ｔ３．０ |

| | | | | |
|---|---|---|---|---|
| 注番 ORDER No. | | 三角法 THIRD ANGLE PROJECTION | 尺度 SCALE １／１５ | 名称 NAME グリース阻集器（側溝式） |
| 設計 DESIGNED 内藤 2020, 05, 29 | 検図 CHECKED 山田大 2022, 12, 26 | 担当 SECTION STAFF | 客先 CUSTOMER | 型式 TYPE HGR-NX400ET 個数 QTY |
| | | | 現場名 OBJECT | 備考 NOTE |

ホーコス株式会社 HORKOS CORP

図番 FILE NAME 0J4487000A010E