符号 MARK	訂正記録 REVISION RECORD	日付 DATE	署名 NAME
A			

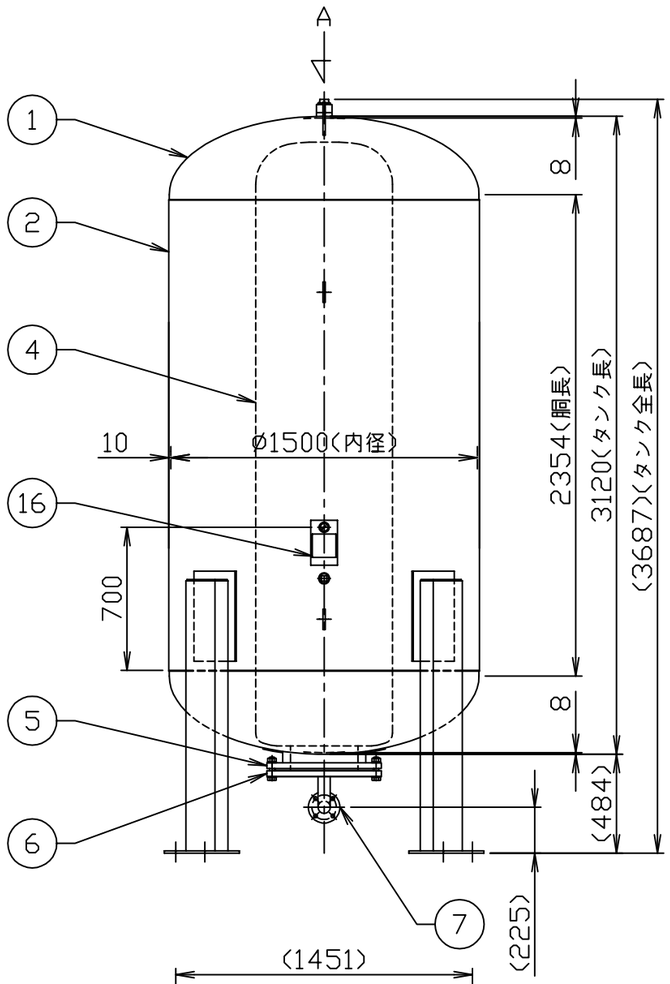

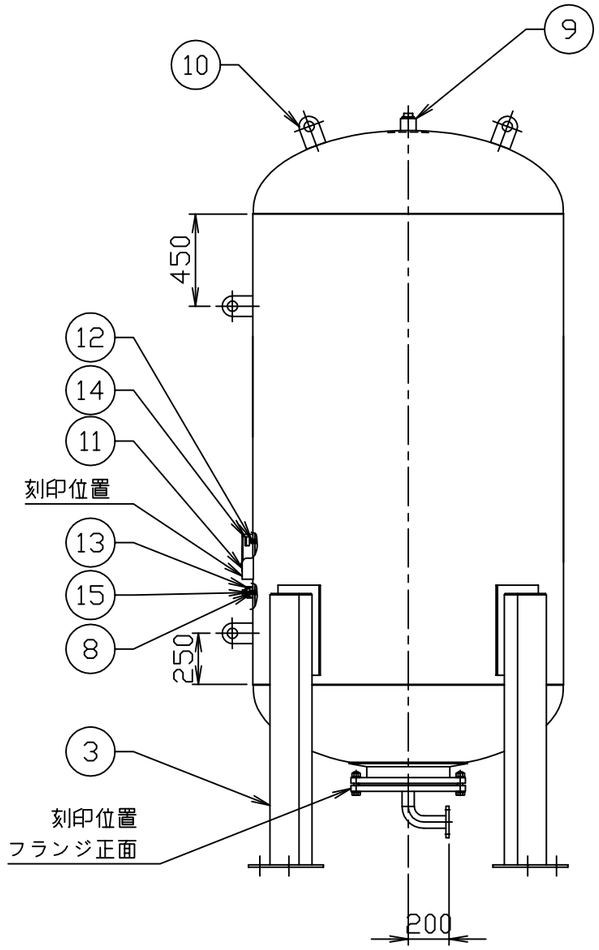

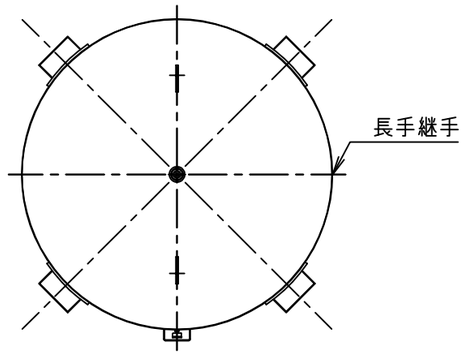

矢視A

アンカー埋込み長さ(ケミカル)
1.5G時　250mm　M24

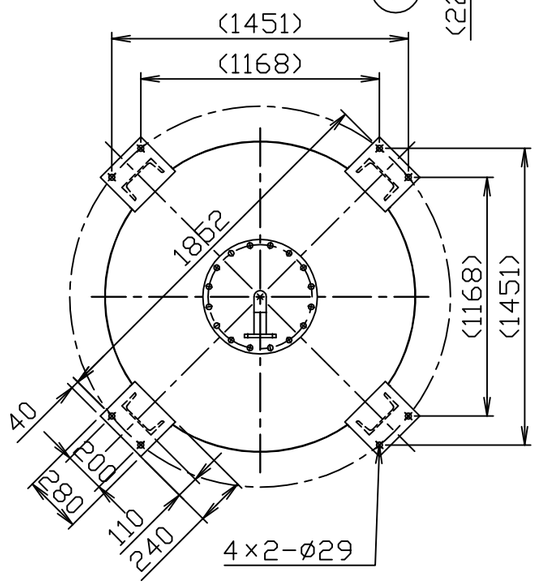

仕様	
内容積	5.05 m^3
規格	第二種圧力容器
最大吸収容量	4.04 m^3
最高使用圧力	0.800 MPa
水圧試験圧力	1.27 MPa
空気封入圧力	MPa
最高使用温度	95 ℃
質量	1590 Kg

品番 No.	部品名称 PARTS NAME	個数 QTY	材質 MATERIAL	備考 NOTE
16	銘板	1	AL	t0.8
15	エアーバルブ	1	−	1/8″-NPT
14	圧力計	1	−	
13	空気封入口カバーソケット(プラグ付)	1	SUS304	40A(Rp)
12	圧力計口ソケット	1	SUS304	1/8″-NPT
11	銘板座	1	SUS304	t3.0
10	吊金具	4	SS400	t12.0
9	ブラダー固定口ソケット(プラグ付)	1	SUS304	50A(Rc)
8	空気封入口ソケット	1	SUS304	1/8″-NPT
7	配管接続口フランジ (JIS B 2220)	1	SUSF304	50A(10K)
6	ブラダー取付口蓋フランジ (JIS B 2220)	1	SS400	400A(10K)
5	ブラダー取付口フランジ (JIS B 2220)	1	SUSF304	400A(10K)
4	ブラダー	1	IIR	
3	脚	4	SS400	C200×90×8
2	胴板	1	SUS304	t10.0
1	正半楕円型鏡板(ED)	2	SUS304	φ1500-t8.0

注記
1）ネジ部は特記以外すべて管用平行ねじとします。
2）SS部は錆止め塗装後シルバー塗装とします。
3）空気封入圧力をご指示下さい。
　ご指示なき場合の空気封入圧力は0.4MPaです。
4）圧力計・空気封入バルブは付属しております。
5）出荷時の封入圧力は最大0.5 MPaです。
　0.5 MPaを超える場合は現地にて調整願います。

注番 ORDER No.	三角法 THIRD ANGLE PROJECTION	尺度 SCALE 1／30	名称 NAME 密閉式膨張タンク
設計 DESIGNED 戸澤 2017, 05, 23	検図 CHECKED 山田大 2025, 01, 24	担当 SECTION STAFF 、、	客先 CUSTOMER
			型式 TYPE AFU-5000NX　個数 QTY
			現場名 OBJECT
			備考 NOTE 0.8MPa（屋内仕様）
ホーコス株式会社 HORKOS CORP			図番 FILE NAME 0M3866000A010C