符号 MARK	訂正記録 REVISION RECORD	日付 DATE	署名 NAME
A			

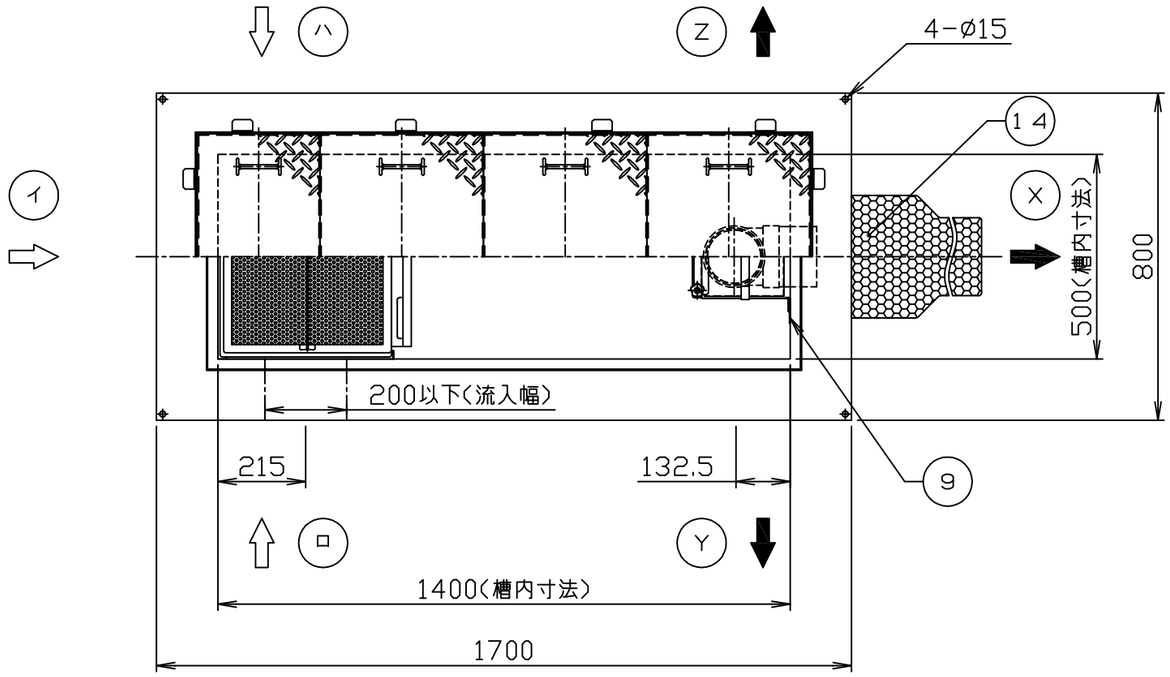

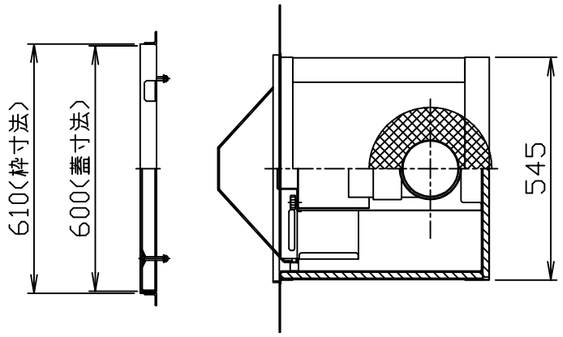

注）１．図中の『イロハ』は流入方向を示します。
『ＸＹＺ』は流出方向を示します。
ご注文の際は流入方向をご指示下さい。
２．バスケット寸法：４３０×３７０×９５
３．ステンレス製マンホール蓋は、酸洗い仕上げとします。

４．蓋枠にかかる荷重は躯体で支える事とし、荷重に対して躯体強度は十分であると仮定しております。

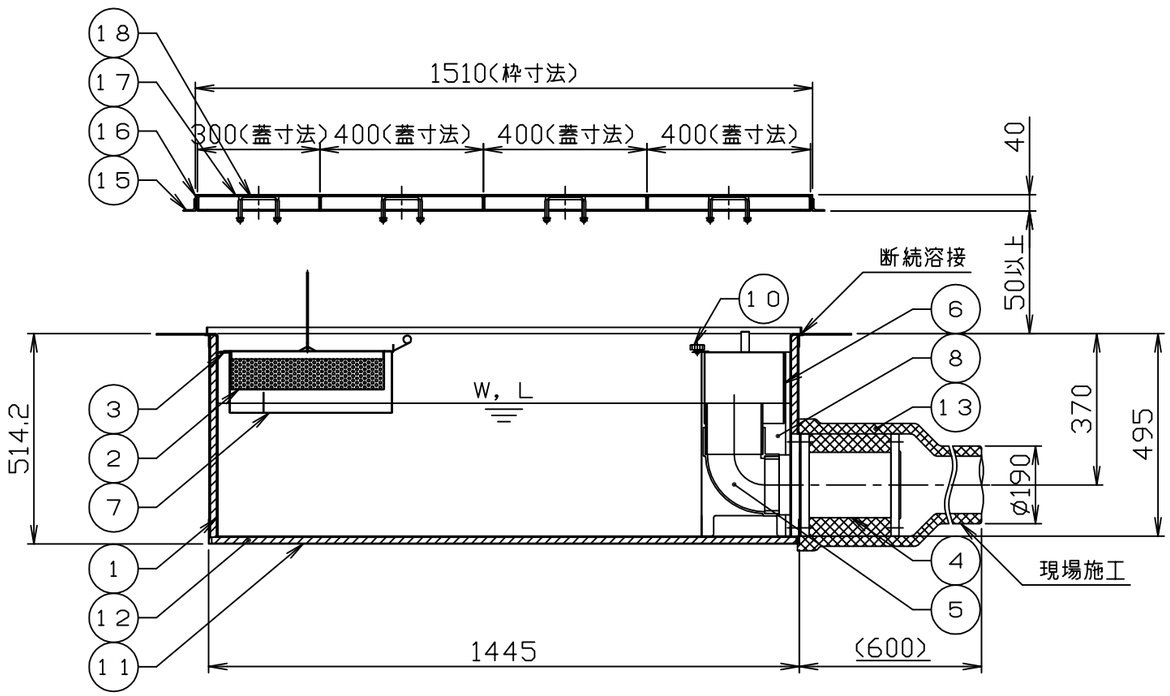

許容流入流量：３００．０（Ｌ／ｍｉｎ）
標準阻集グリース量：９９．６（ｋｇ）
本体質量：１２８（ｋｇ）
枠質量：７（ｋｇ）
蓋質量：２８（ｋｇ）

※日本阻集器工業会認定品
（ＳＨＡＳＥ－Ｓ２１７規格による）
※国土交通大臣認定品
認定番号：ＰＳ０６０ＦＬ－０４６３－２
（防火区画貫通部の１時間遮炎性能）

品番 No.	部品名称 PARTS NAME	個数 QTY	材質 MATERIAL	備考 NOTE
18	マンホール取手	8	蓋と同等	ø9
17	マンホール蓋 （人荷重用）	4	SUS304	t３．０
16	受け枠	1組	SUS304	L40x30x3
15	フック	12	SS400	L30x30x3
14	金網	1	SUS304	
13	配管被覆材	1組	ｱﾙｶﾘｱｰｽｼﾘｹｰﾄ	t２５
12	本体被覆材	1組	ｹｲ酸ｶﾙｼｳﾑ	t１５
11	ケース	1組	SS400	t１．２
10	止め金具（ナット＋ノブボルト）	2	SUS+ﾅｲﾛﾝ	M６
9	ガイド	1組	SUS304	t１．５
8	仕切板Ｂ（可動式）	1	SUS304	t１．０
7	仕切板Ａ（可動式）	1	SUS304	t１．０
6	封水キャップ	1	SUS304	t１．５
5	トラップ管	1	ＰＶＣ	１２５
4	流出口フレキ	1	ゴム	125A(10K)
3	バスケット受	1組	SUS304	FB20xt2
2	バスケット	1	SUS304	t0.8、ø4
1	本体	1	SUS304	t３．０

注番 ORDER No.		三角法 THIRD ANGLE PROJECTION / 尺度 SCALE １／１５	名称 NAME 遮炎型グリース阻集器（側溝式）
設計 DESIGNED 秋山 2020.06.15	検図 CHECKED 山田大 2023,03,17	担当 SECTION STAFF	客先 CUSTOMER / 型式 TYPE FS3-NX300ER / 個数 QTY
			現場名 OBJECT / 備考 NOTE
ホーコス株式会社 HORKOS CORP			図番 FILE NAME 0F2046000A010B