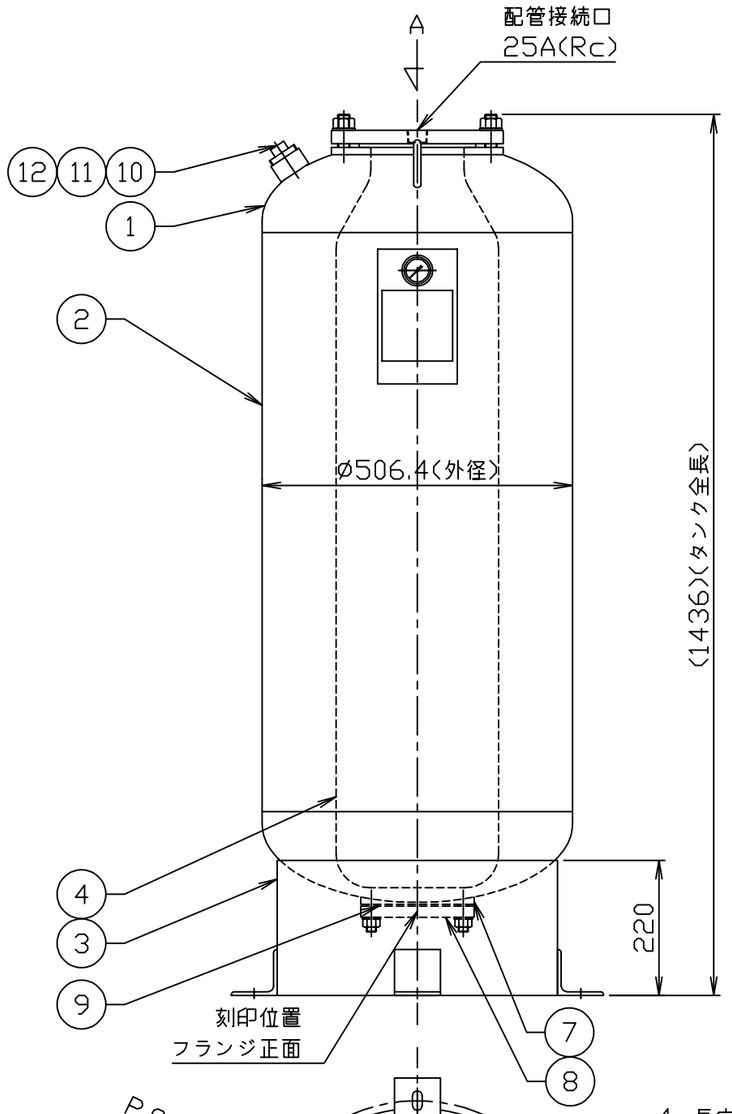

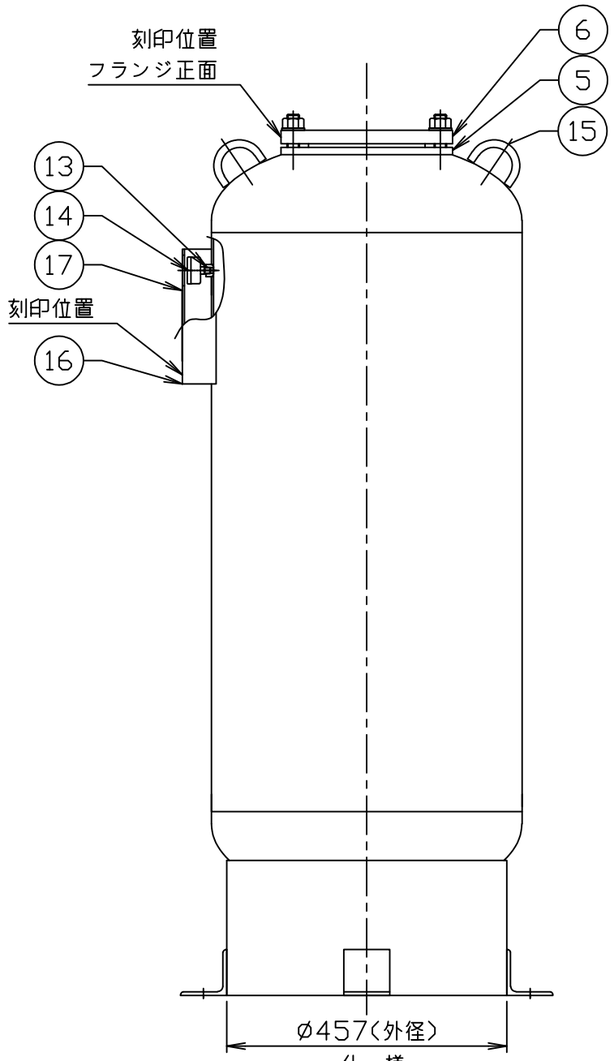

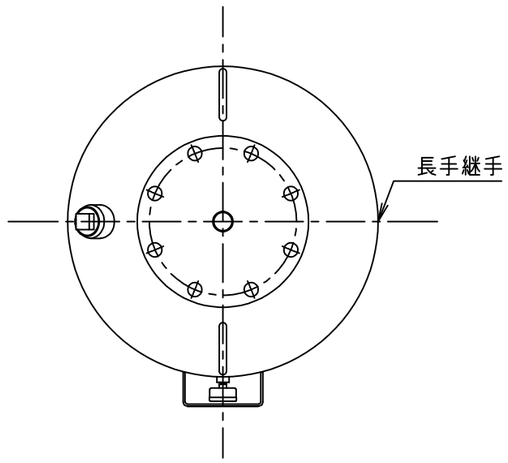

矢視A

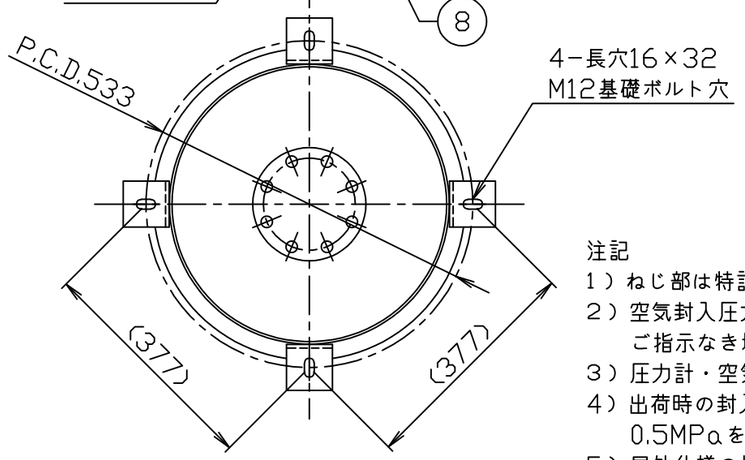

符号 MARK	訂正記録 REVISION RECORD	日付 DATE	署名 NAME
A			

アンカー埋込み長さ(ケミカル)
1.5G時　100mm　M12

品番 No.	部品名称 PARTS NAME	個数 QTY	材質 MATERIAL	備考 NOTE
17	銘板	1	AL	t0.8
16	銘板座	1	SS400	t3.2
15	吊金具	2	SS400	φ12
14	圧力計	1		
13	圧力計ソケット	1	SUS304	1/8″-NPT
12	空気封入口カバーソケット(プラグ付)	1	SGP相当	40A(Rp)
11	エアーバルブ	1		1/8″-NPT
10	空気封入口ソケット	1	SUS304	1/8″-NPT
9	ジョイントシート(RF)t1.5	1	−	NO.1995
8	点検口蓋フランジ(JIS B 2220)	1	SS400	80A(10K)
7	点検口フランジ	1	SS400	t25
6	ブラダー取付口蓋フランジ(JIS B 2220)	1	SUSF304	150A(10K)
5	ブラダー取付口フランジ	1	SS400	t30
4	ブラダー	1	IIR	
3	スカート	1	SS400	t4.5
2	胴板	1	SS400	t3.2
1	正半楕円型鏡板(ED)	2	SS400	φ500-t3.2

仕　様

内容積	0.22	m^3
規格	第二種圧力容器	
最大吸収容量	0.181	m^3
最高使用圧力	0.600	MPa
水圧試験圧力	0.900	MPa
空気封入圧力		MPa
最高使用温度	95	℃
塗装(外面のみ)	錆止め塗装(赤錆色)	
質量	100	Kg

注記
1）ねじ部は特記以外すべて管用平行ねじとします。
2）空気封入圧力をご指示ください。
　ご指示なき場合の空気封入圧力は0.4MPaです。
3）圧力計・空気封入バルブは付属しております。
4）出荷時の封入圧力は最大0.5MPaです。
　0.5MPaを超える場合は現地にて調整願います。
5）屋外仕様の場合、空気封入口部のプラグは
　樹脂キャップとなります。
6）配管接続はSUSにて行ってください。

注番 ORDER No.		三角法 THIRD ANGLE PROJECTION	尺度 SCALE 1／10
名称 NAME	密閉式膨張タンク		
設計 DESIGNED	佐藤敦	2024.04.24	
検図 CHECKED	山田大	2025.06.06	
担当 SECTION STAFF	, ,		
客先 CUSTOMER		型式 TYPE	BFA-220NX
個数 QTY			
現場名 OBJECT		備考 NOTE	0.6MPa（屋内仕様）
ホーコス株式会社 HORKOS CORP		図番 FILE NAME	0M3132001001 0A