符号 MARK	訂正記録 REVISION RECORD	日付 DATE	署名 NAME
A			

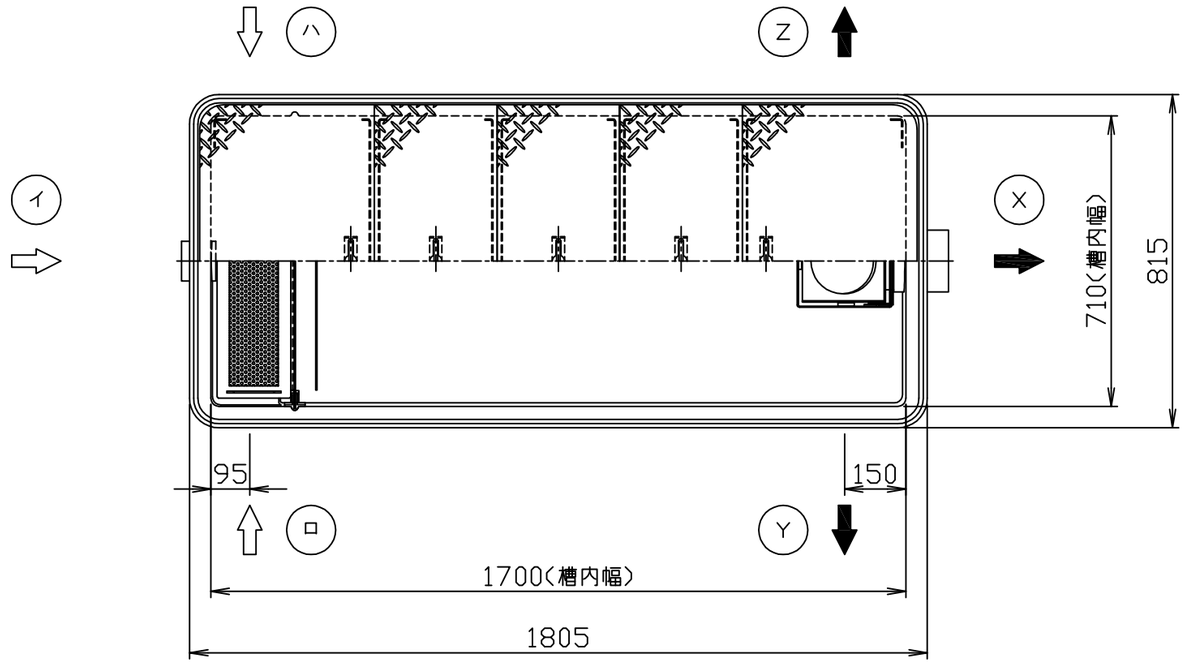

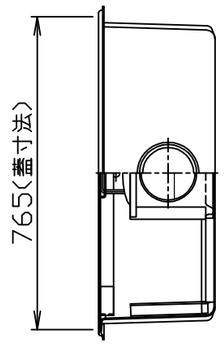

注）１．図中の『イロハ』は流入方向
　　『ＸＹＺ』は流出方向を示します。
　　ご注文の際は流入・流出方向をご指示下さい。
　３．バスケット寸法：６１０×１２０×１４０
　２．鋼板製マンホール蓋は、防錆塗装とします。
　　ステンレス製マンホール蓋は、酸洗い仕上げとします。

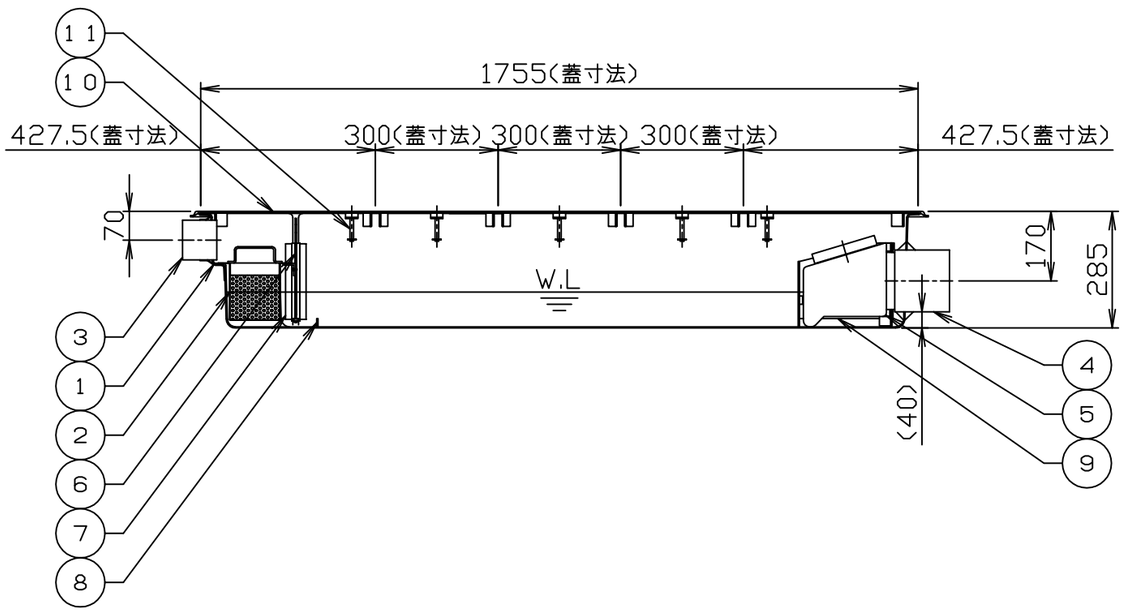

蓋仕様

材質	板厚 (mm)	質量 (Kg)
鋼板製(SS)	3.2	38
ｽﾃﾝﾚｽ製(SUS)	3.5	42

許容流入流量：150.0（L/min）
標準阻集グリース量：49.8（Kg）
本体質量：21（Kg）

※日本阻集器工業会認定品
（SHASE-S217規格による）

品番 No.	部品名称 PARTS NAME	個数 QTY	材質 MATERIAL	備考 NOTE
15				
14				
13				
12				
11	マンホール取手	5	蓋と同等	Ø9
10	マンホール蓋（人荷重用）	5	表参照	表参照
9	仕切板Ｃ（可動式）	1	ＰＶＣ	t３．０
8	仕切板Ｂ（固定式）	1	ＦＲＰ	t３．０
7	スライドガイド	1	ＰＶＣ	
6	仕切板Ａ（可動式）	1	ＦＲＰ	t３．０
5	トラップ	1	ＰＶＣ	１２５
4	流出口ソケット	1	ＰＶＣ	１２５
3	流入口ソケット	1	ＰＶＣ	７５
2	バスケット	1	SUS304	t0.8、Ø4
1	本体	1	ＦＲＰ	t３以上

注番 ORDER No.	三角法 THIRD ANGLE PROJECTION	尺度 SCALE １／１５	名称 NAME 超浅型グリース阻集器（パイプ式）
設計 DESIGNED 影久 2017,09,01	検図 CHECKED 佐藤太 2017,09,01	担当 SECTION STAFF 、 、	客先 CUSTOMER / 型式 TYPE ＧＦＲＡ－Ｎ１５０ＪＰ / 個数 QTY
			現場名 OBJECT / 備考 NOTE
ホーコス株式会社 HORKOS CORP			図番 FILE NAME 0G5305000L010B