| 符号 MARK | 訂正記録 REVISION RECORD | 日付 DATE | 署名 NAME |
|---|---|---|---|
| A | | | |

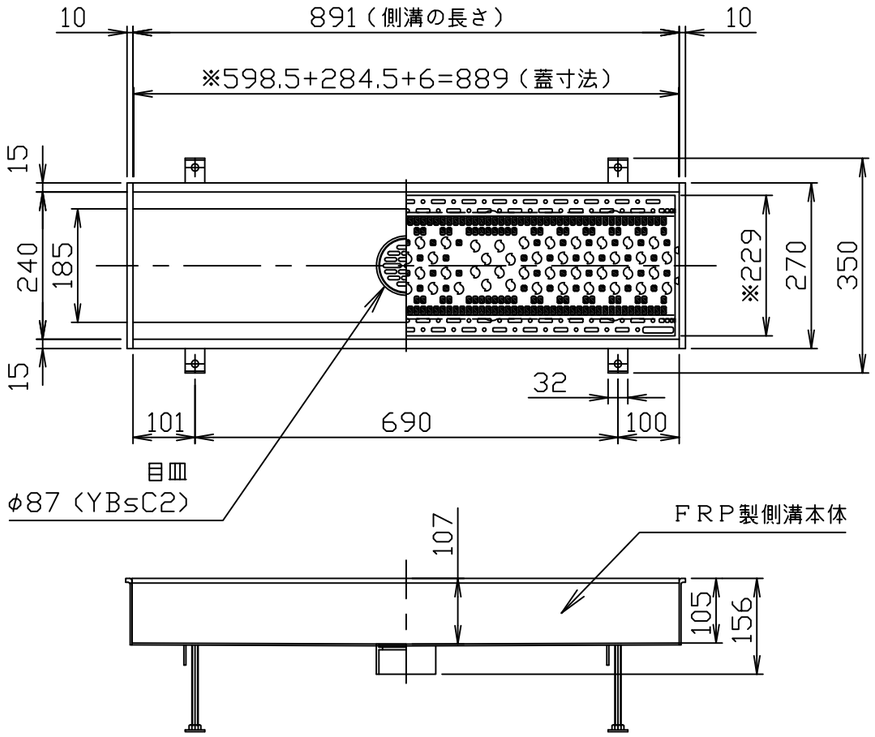


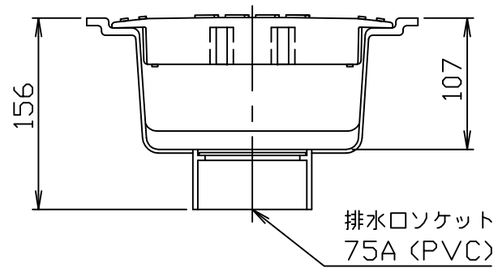


排水部断面詳細図

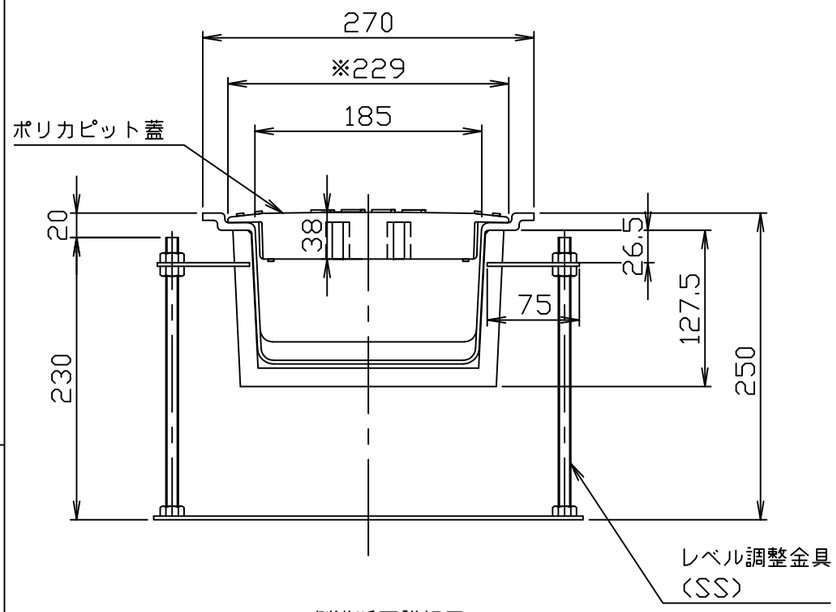


側溝断面詳細図

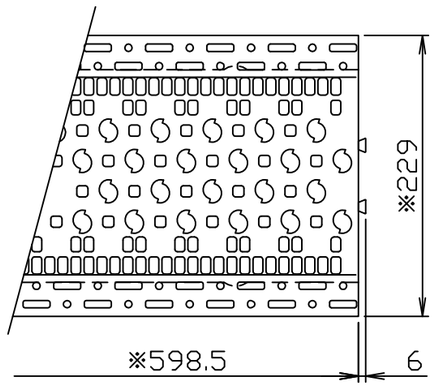


ポリカピット蓋詳細図

注記
1．材質：FRP
2．内面：ゲルコート
3．本体3mm以上とします。
4．標準色はアイボリーです。（グレーも対応可能）
5．蓋は標準でポリカピット蓋とします。
6．図中の※印寸法はポリカピット蓋の寸法を示します。
7．最高使用温度は80℃です。この温度以上での使用は変形の原因となりますのでご注意下さい。

本体質量：5.1kg

| | | | | | |
|---|---|---|---|---|---|
| 注番 ORDER No. | | 三角法 THIRD ANGLE PROJECTION | 尺度 SCALE 1／10 | 名称 NAME FRP製側溝（ドアピット） | |
| 設計 DESIGNED 松葉 2011、6、21 | 検図 CHECKED 大平 2011、6、24 | 担当 SECTION STAFF 、 、 | 客先 CUSTOMER | 型式 TYPE URDP-900-V | 個数 QTY |
| | | | 現場名 OBJECT | 備考 NOTE ポリカピット蓋仕様 | |
| ホーコス株式会社 HORKOS CORP | | | 図番 FILE NAME 0H7989000A010A | | |