| 符号 MARK | 訂正記録 REVISION RECORD | 日付 DATE | 署名 NAME |
|---|---|---|---|
| A | | | |

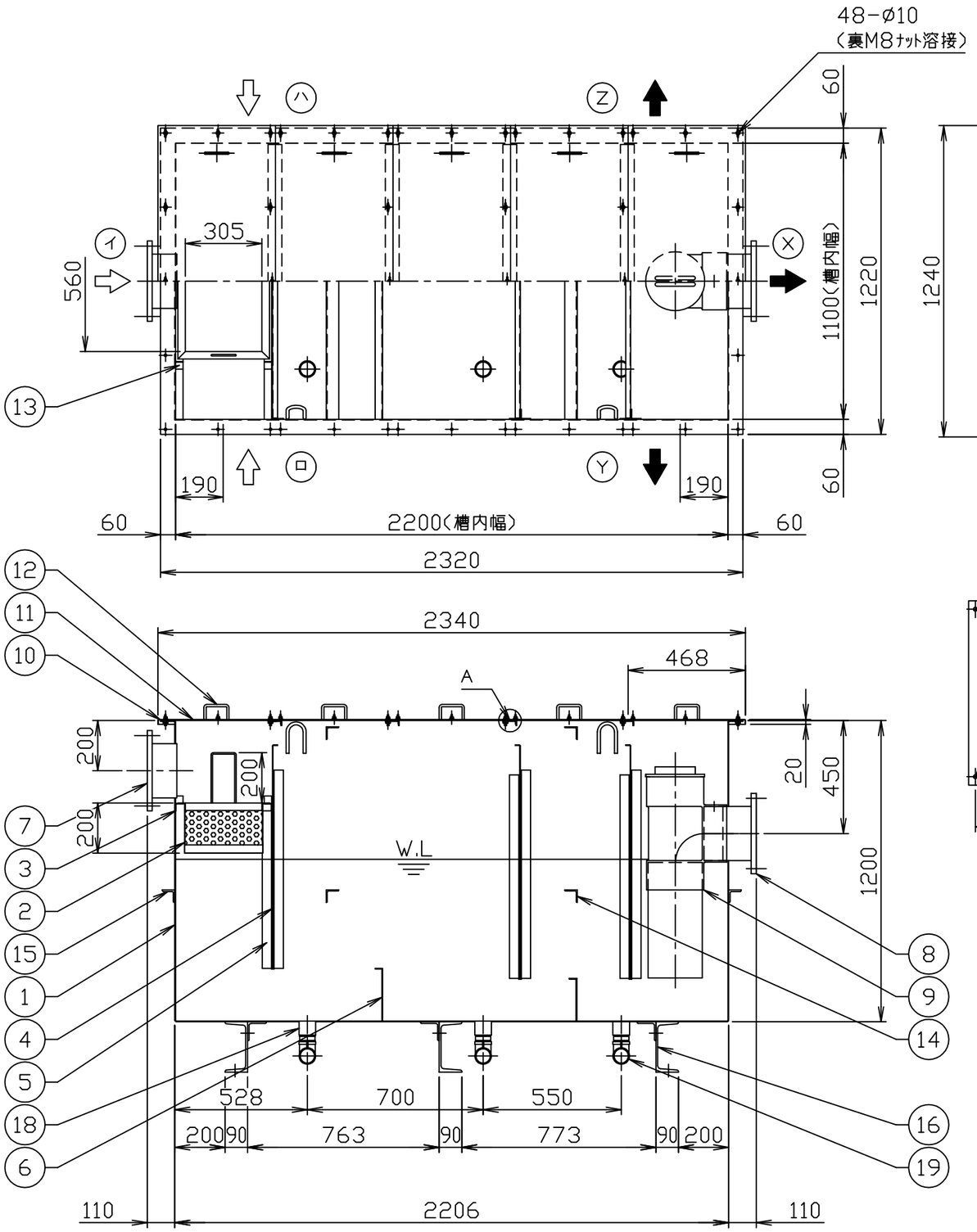


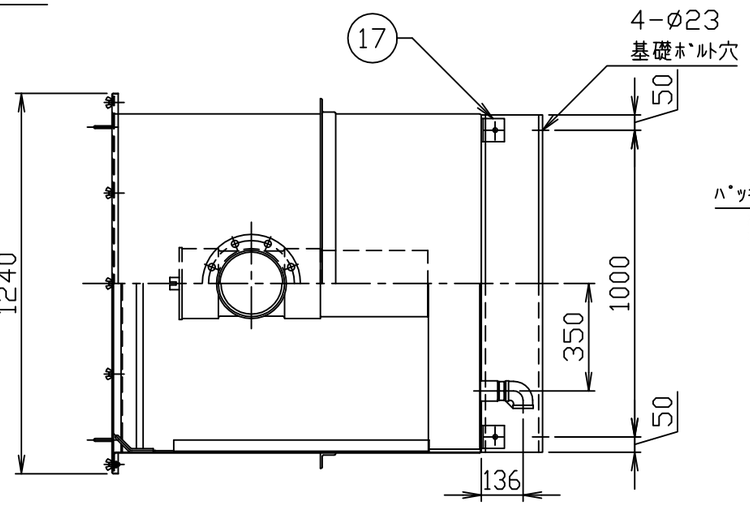


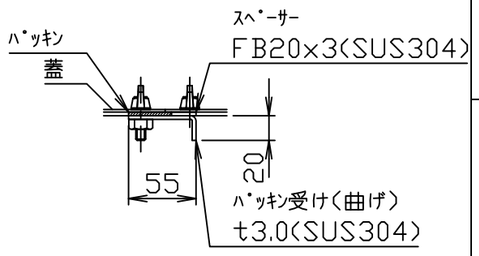


A部(ﾊﾟｯｷﾝ受け)詳細

注）１．『イロハ』は流入方向、『ＸＹＺ』は流出方向を示します。
ご注文の際は流入・流出方向をご指示下さい。
２．マンホール蓋はステンレス製、酸洗い仕上げとします。
３．架台（脚）は、溶融亜鉛メッキ仕上げとします。
４．バスケット寸法：５６０ｘ３０５ｘ２００

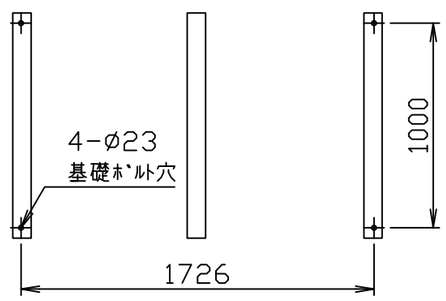


基礎ﾎﾞﾙﾄ穴寸法

本体容量：１５００（Ｌ）
保持容積：１０００（Ｌ）
本体質量：　５２９（ｋｇ）

| 品番 No. | 部品名称 PARTS NAME | 個数 QTY | 材質 MATERIAL | 備考 NOTE |
|---|---|---|---|---|
| 19 | ドレン口エルボ | 3 | SUS304 | 50A(Rc) |
| 18 | ドレン口ソケット | 3 | SUS304 | 50A(Rp) |
| 17 | 架台（脚）固定金具 | 6 | SUS304 | L75x75x6 |
| 16 | 架台（脚） | 3 | SS400 | C200x90x8 |
| 15 | 本体補強 | 1式 | SUS304 | L50x50x6 |
| 14 | 本体槽内補強 | 4 | SUS304 | L50x50x4 |
| 13 | バスケット止め | 4 | SUS304 | L30x30x2 |
| 12 | マンホール取手 | 10 | SUS304 | ø9．0 |
| 11 | 点検蓋 | 5 | SUS304 | t1．5 |
| 10 | パッキン | 1 | ゴム | t3．0 |
| 9 | トラップ管 | 1 | PVC | 200 |
| 8 | 流出口フランジ(JIS5K) | 1 | SUS304 | 200A |
| 7 | 流入口フランジ(JIS5K) | 1 | SUS304 | 200A |
| 6 | 固定仕切板 | 2 | SUS304 | t3．0 |
| 5 | スライドガイド | 3組 | SUS304 | L40x40x3 |
| 4 | スライド板 | 3 | SUS304 | t1．5 |
| 3 | バスケット受け | 1組 | SUS304 | L30x30x2 |
| 2 | バスケット（パンチング） | 1 | SUS304 | t0.8,ø4 |
| 1 | 本体（２Ｂ） | 1 | SUS304 | t3．0 |

| | | | |
|---|---|---|---|
| 注番 ORDER No. | | 三角法 THIRD ANGLE PROJECTION / 尺度 SCALE 1／20 | 名称 NAME パイプ式オイル阻集器 |
| 設計 DESIGNED 松山 2007,04,28 | 検図 CHECKED 山吹 2022,11,24 | 担当 SECTION STAFF , , | 客先 CUSTOMER / 型式 TYPE KW4−1500PD / 個数 QTY |
| | | 現場名 OBJECT | 備考 NOTE ヘリポート用 |
| ホーコス株式会社 HORKOS CORP | | 図番 FILE NAME 0H9300A00A010I | |