符号 MARK	訂正記録 REVISION RECORD	日付 DATE	署名 NAME
A			

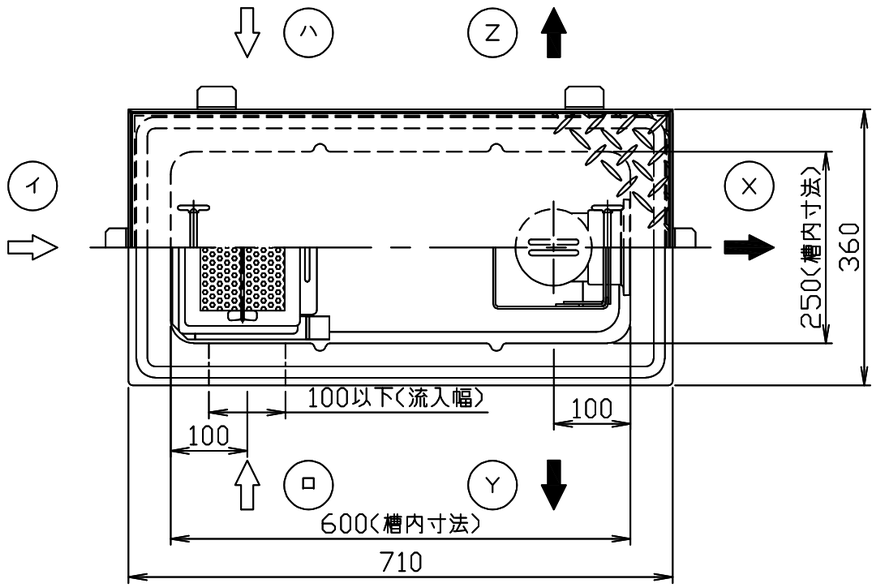

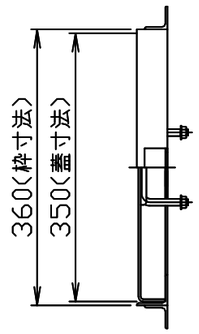

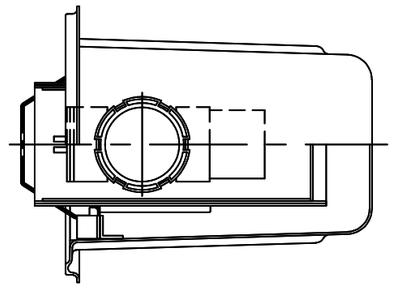

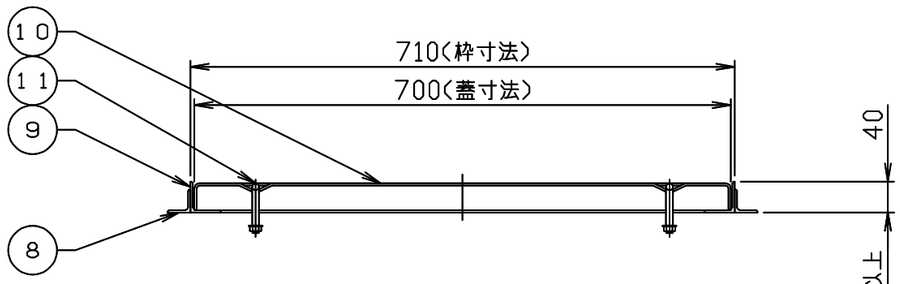

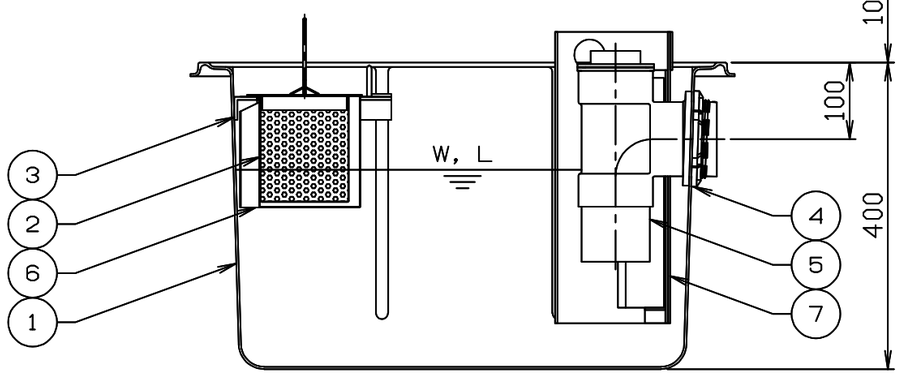

注）1．図中の『イロハ』は流入方向を示します。
『ＸＹＺ』は流出方向を示します。
ご注文の際は流入・流出方向をご指示下さい。
2．バスケット寸法：165×110×140
3．本体へ蓋枠及び積載荷重がかからないように施工してください。
4．ステンレス製マンホール蓋は、酸洗い仕上げとします。

許容流入流量：50．0（L／min）
標準阻集グリース量：16．6（kg）
本体質量：8（kg）
枠質量：5（kg）
蓋質量：8（kg）

※日本阻集器工業会認定品
（SHASE-S217規格による）

品番 No.	部品名称 PARTS NAME	個数 QTY	材質 MATERIAL	備考 NOTE
15				
14				
13				
12				
11	マンホール取手	2	蓋と同等	Ø9
10	マンホール蓋 （人荷重用）	1	SUS304	t3．0
9	受け枠	1組	SUS304	L40x40x3
8	フック	6	SS400	L30x30x3
7	仕切板B（可動式）	1	PVC	t3．0
6	仕切板A（可動式）	1	SUS304	t1．0
5	トラップ管	1	PVC	75
4	流出口ソケット	1	PVC	75
3	バスケット受	1組	PVC	L30x30x4
2	バスケット	1	SUS304	t0．8、Ø4
1	本体	1	FRP	t3．0

注番 ORDER No.	三角法 THIRD ANGLE PROJECTION	尺度 SCALE 1／8	名称 NAME グリース阻集器（側溝式）
設計 DESIGNED 影久 2021,05,01	検図 CHECKED 山吹 2025,05,30	担当 SECTION STAFF , ,	客先 CUSTOMER
型式 TYPE HGR-NX50ET	個数 QTY	現場名 OBJECT	備考 NOTE

ホーコス株式会社 HORKOS CORP

図番 FILE NAME 0J4480000A010E