符号 MARK	訂正記録 REVISION RECORD	日付 DATE	署名 NAME
A			

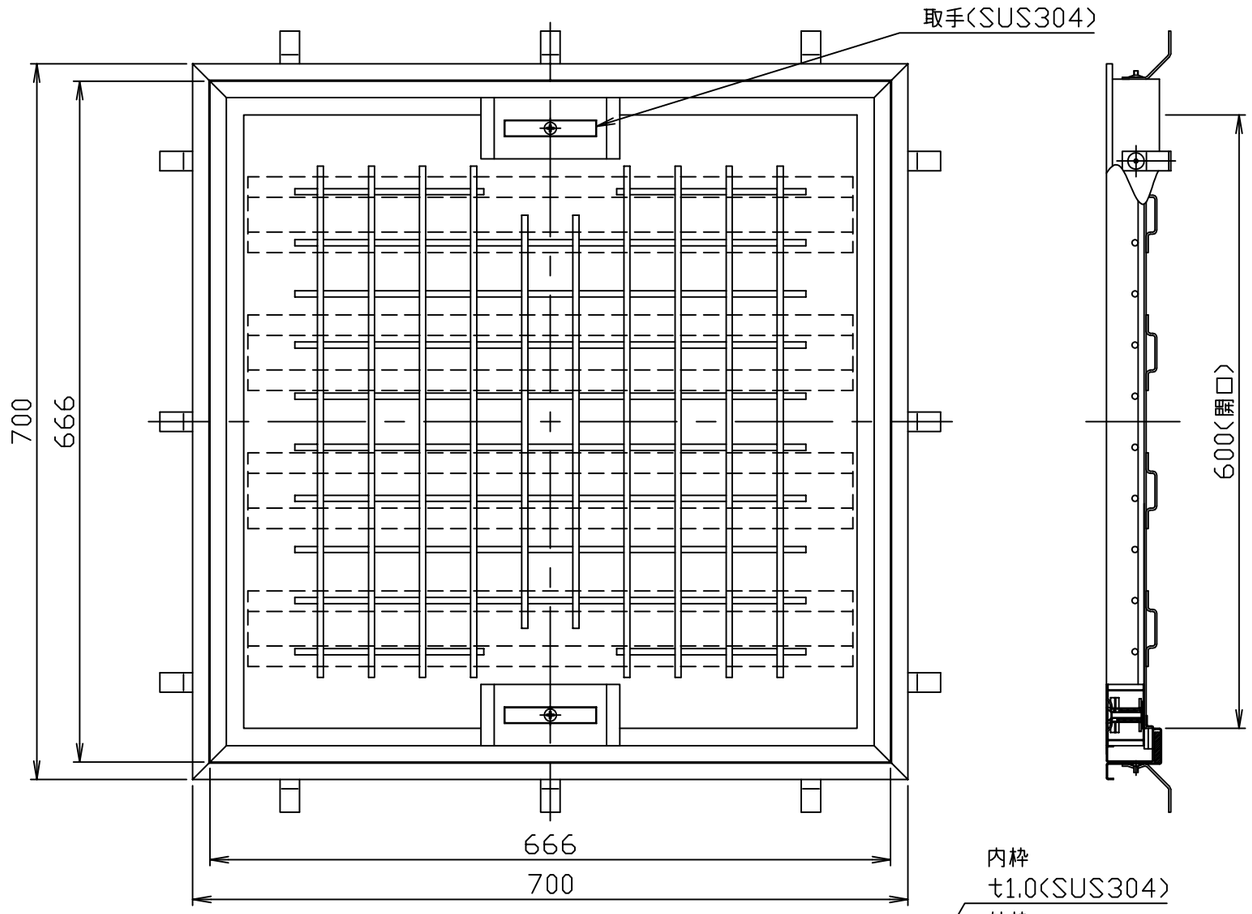

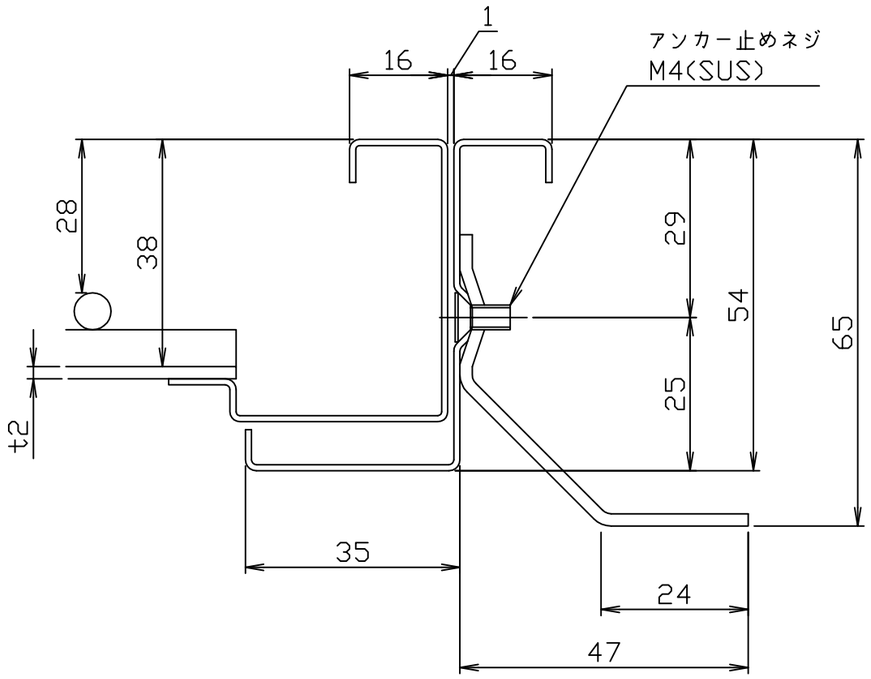

断面詳細

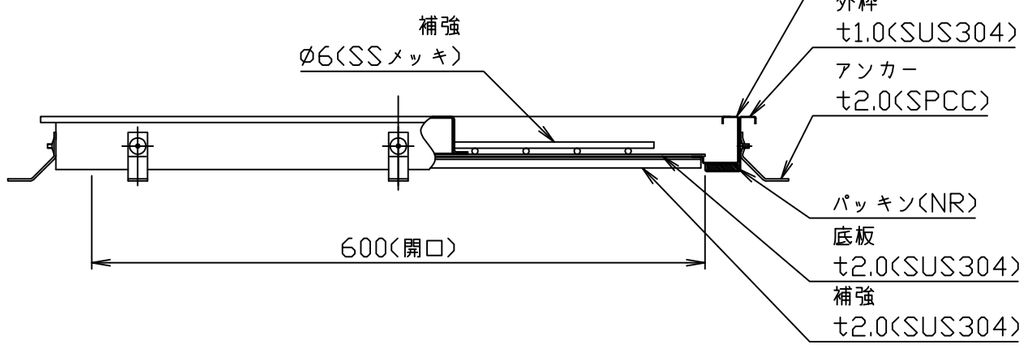

注記）1．本製品はモルタル用フロアハッチです。
2．取手の開閉は(+)ドライバーが必要です。
3．枠重量：2.9kg
蓋重量：15.3kg

注番 ORDER No.		三角法 THIRD ANGLE PROJECTION	尺度 SCALE 1／6	名称 NAME ステンレス製フロアハッチ
設計 DESIGNED 山本大 2016, 08, 27	検図 CHECKED 山田大 2025, 06, 01	担当 SECTION STAFF	客先 CUSTOMER	型式 TYPE TS-12ML-700 / 個数 QTY
			現場名 OBJECT	備考 NOTE T-2荷重用
ホーコス株式会社 HORKOS CORP			図番 FILE NAME	0 1 5 5 1 7 A 0 1 0 0 1 0 C