| 符号 MARK | 訂正記録 REVISION RECORD | 日付 DATE | 署名 NAME |
|---|---|---|---|
| A | | | |

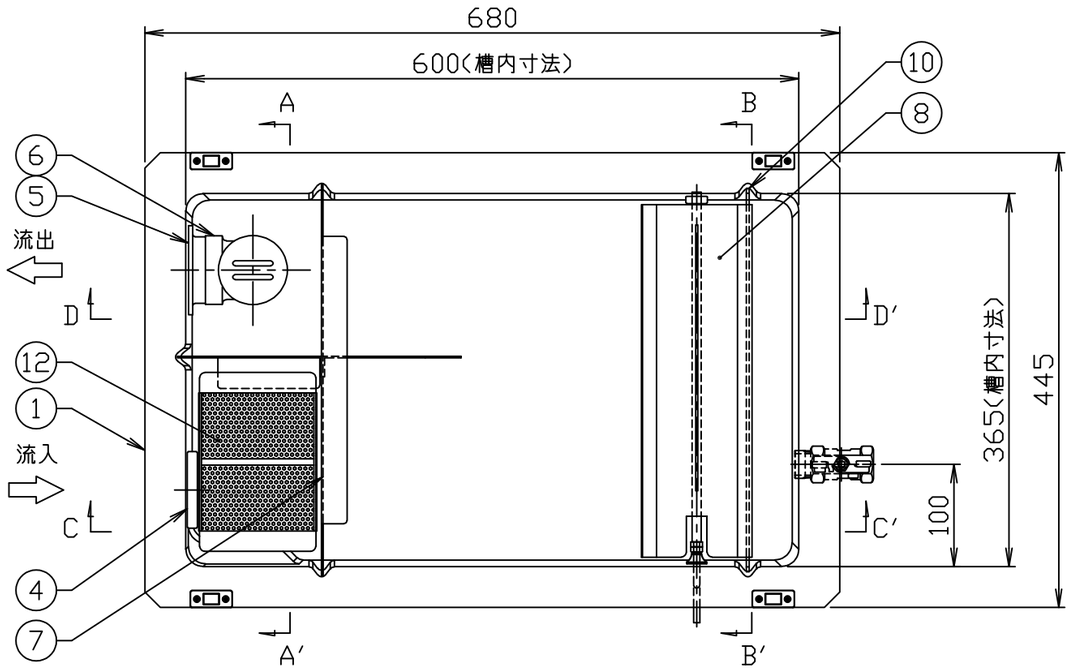


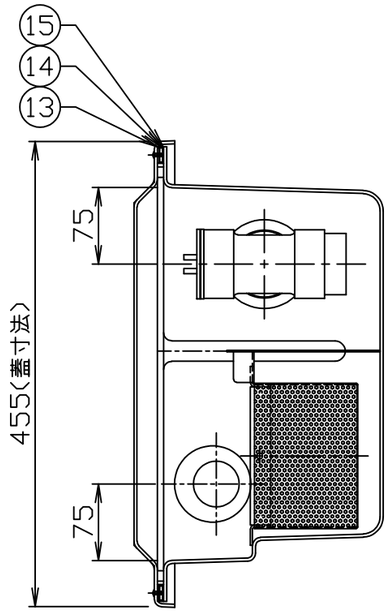


A−A′断面

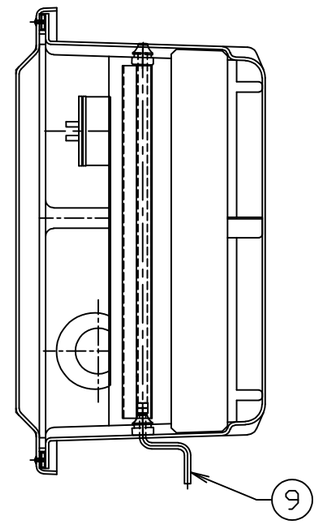


B−B′断面

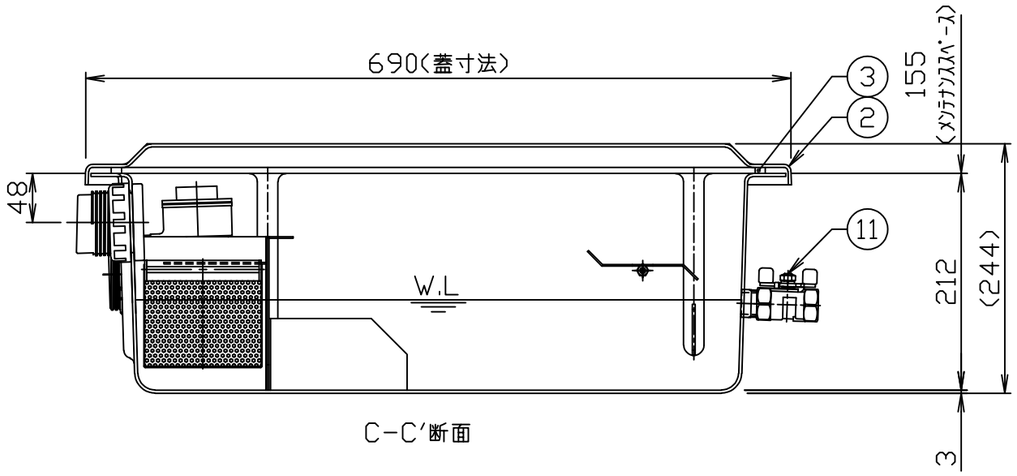


C−C′断面

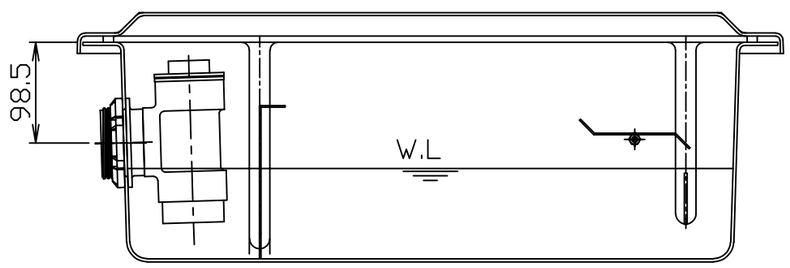


D−D′断面

注）バスケット寸法：110x135x105

| 品番 No. | 部品名称 PARTS NAME | 個数 QTY | 材質 MATERIAL | 備考 NOTE |
|---|---|---|---|---|
| 15 | マグネットスペーサー | 4 | SUS304 | t1.0 |
| 14 | マグネット | 4 | SUS | |
| 13 | マグネット受け | 4 | SUS430 | t1.5 |
| 12 | バスケット | 1 | SUS304 | t0.8,φ4 |
| 11 | グリース回収バルブ | 1 | SUS304 | 20A |
| 10 | 仕切板B（可動式） | 1 | GFRP | t3.0 |
| 9 | グリース回収板取手 | 1 | SUS304 | φ6 |
| 8 | グリース回収板 | 1 | SUS304 | t1.5 |
| 7 | 仕切板A（可動式） | 1 | SUS304 | t1.5 |
| 6 | トラップ管 | 1 | PVC | 50 |
| 5 | 流出口ソケット | 1 | PVC | 50 |
| 4 | 流入口ソケット | 1 | PVC | 40 |
| 3 | パッキン | 1 | ポリウレタン | t6.0 |
| 2 | 蓋 | 1 | GFRP | t3.0 |
| 1 | 本体 | 1 | GFRP | t3.0 |

流入流量：30.0（L/min）
標準阻集グリース量：9.96（kg）
本体質量：10（kg）

※日本阻集器工業会認定品
（SHASE-S217規格による）

| | | | | |
|---|---|---|---|---|
| 注番 ORDER No. | | 三角法 THIRD ANGLE PROJECTION | 尺度 SCALE 1/6 | 名称 NAME 床置型グリース阻集器 |
| 設計 DESIGNED 伊藤 2024.10.07 | 検図 CHECKED 山田大 2025.10.28 | 担当 SECTION STAFF , , | 客先 CUSTOMER | 型式 TYPE GF3-N30F2 / 個数 QTY |
| | | | 現場名 OBJECT | 備考 NOTE |

ホーコス株式会社 HORKOS CORP

図番 FILE NAME 0H2333000A010A