符号 MARK	訂正記録 REVISION RECORD	日付 DATE	署名 NAME
A			

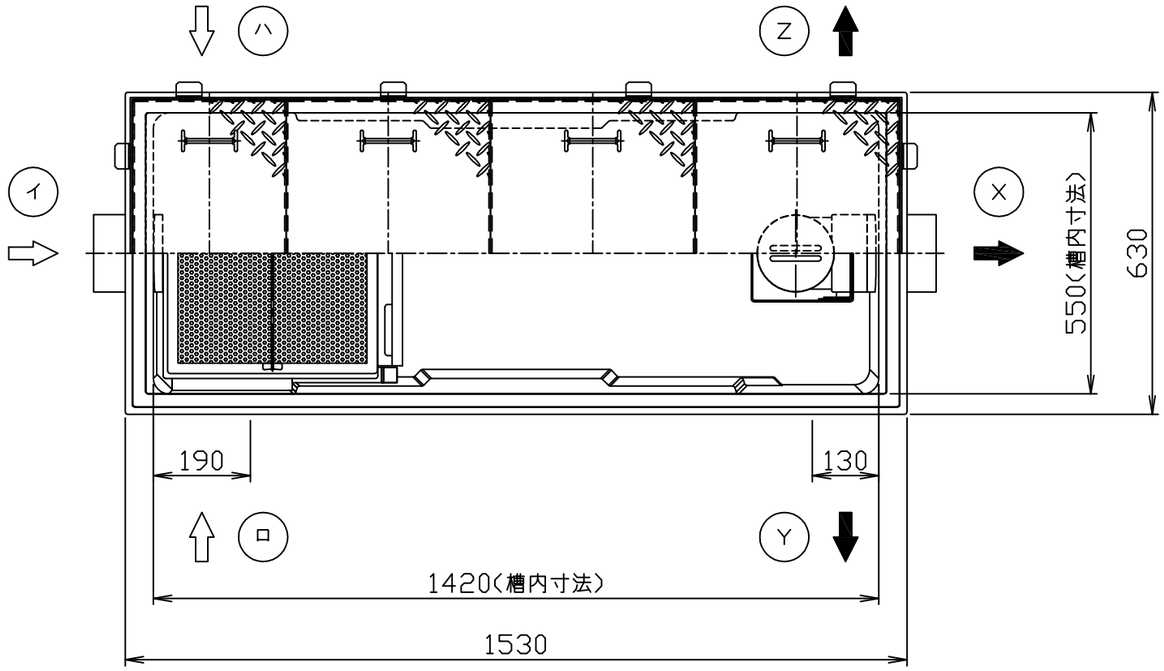

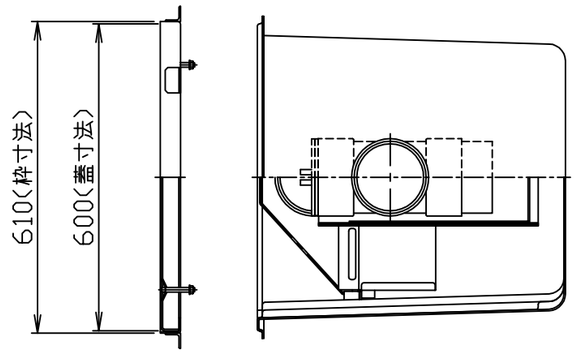

注）１．図中の『イロハ』は流入方向を示します。
『ＸＹＺ』は流出方向を示します。
ご注文の際は流入方向をご指示下さい。
２．バスケット寸法：４３０×３７０×９５
３．本体へ蓋枠及び積載荷重がかからないように施工してください。
４．ステンレス製マンホール蓋は、酸洗い仕上げとします。

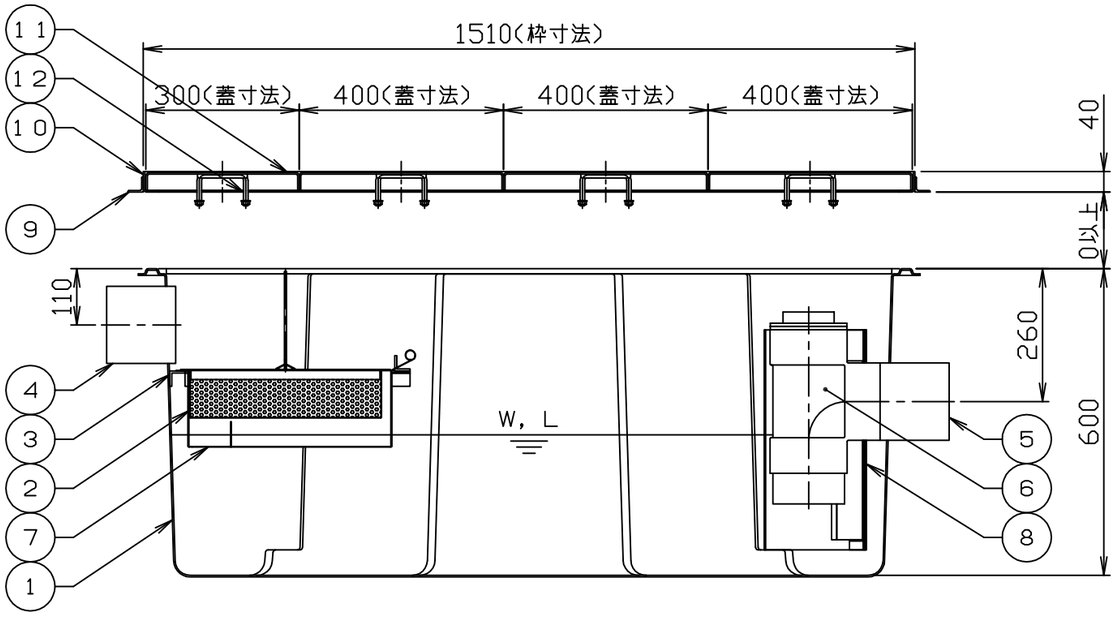

許容流入流量：３００．０（Ｌ／ｍｉｎ）
標準阻集グリース量：９９．６（ｋｇ）
本体質量：３６（ｋｇ）
枠質量：７（ｋｇ）
蓋質量：２８（ｋｇ）

※日本阻集器工業会認定品
（ＳＨＡＳＥ－Ｓ２１７規格による）

品番 No.	部品名称 PARTS NAME	個数 QTY	材質 MATERIAL	備考 NOTE
15				
14				
13				
12	マンホール取手	8	蓋と同等	Ø9
11	マンホール蓋 （人荷重用）	4	SUS304	t３．０
10	受け枠	1組	SUS304	L40x30x3
9	フック	12	SS400	L30x30x3
8	仕切板Ｂ（可動式）	1	ＰＶＣ	t３．０
7	仕切板Ａ（可動式）	1	SUS304	t１．０
6	トラップ管	1	ＰＶＣ	１２５
5	流出口ソケット	1	ＰＶＣ	１２５
4	流入口ソケット	1	ＰＶＣ	１２５
3	バスケット受	1組	ＰＶＣ	L30x30x4
2	バスケット	1	SUS304	t0.8、Ø4
1	本体	1	ＦＲＰ	t３．０

注番 ORDER No.		三角法 THIRD ANGLE PROJECTION	尺度 SCALE １／１２	名称 NAME グリース阻集器（パイプ式）
設計 DESIGNED 影久 2020, 05, 18	検図 CHECKED 山田大 2022, 12, 26	担当 SECTION STAFF	客先 CUSTOMER	型式 TYPE ＨＧＲ－ＮＸ３００Ｐ 個数 QTY
			現場名 OBJECT	備考 NOTE
ホーコス株式会社 HORKOS CORP			図番 FILE NAME	0K7746000A010C