符号 MARK	訂正記録 REVISION RECORD	日付 DATE	署名 NAME
A			

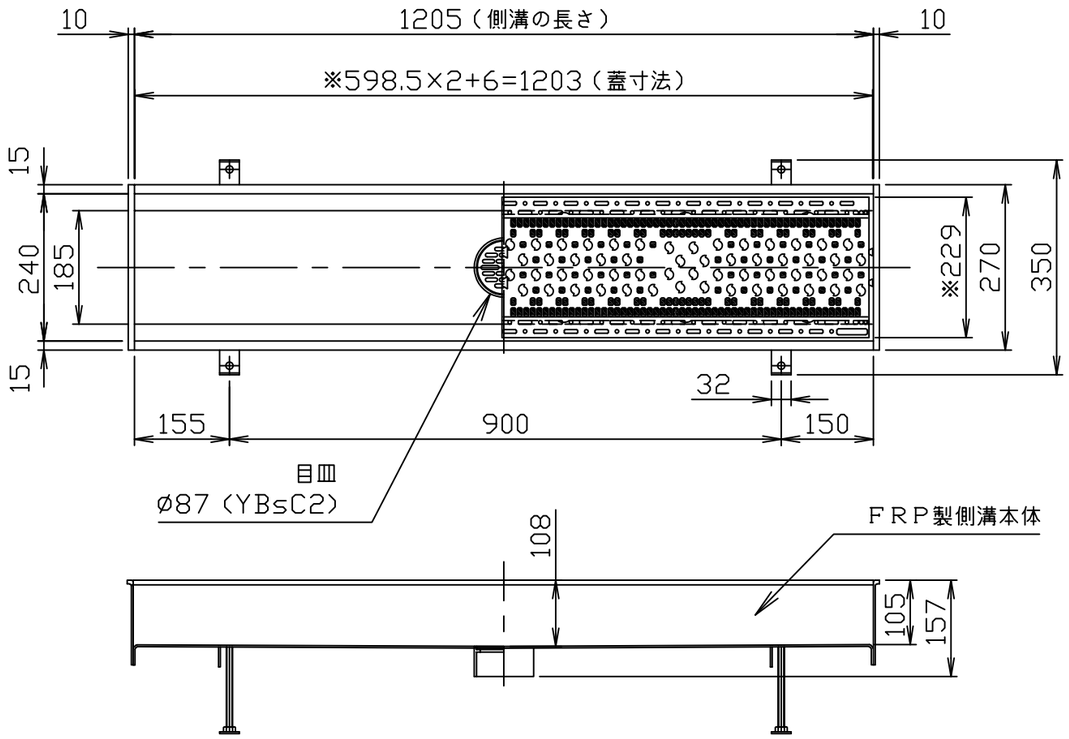

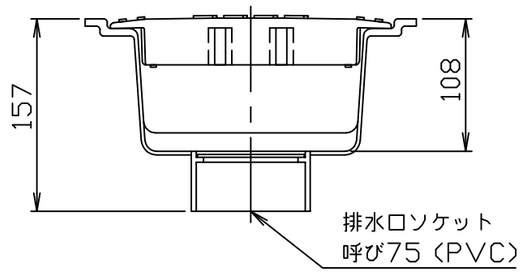

排水部断面詳細図

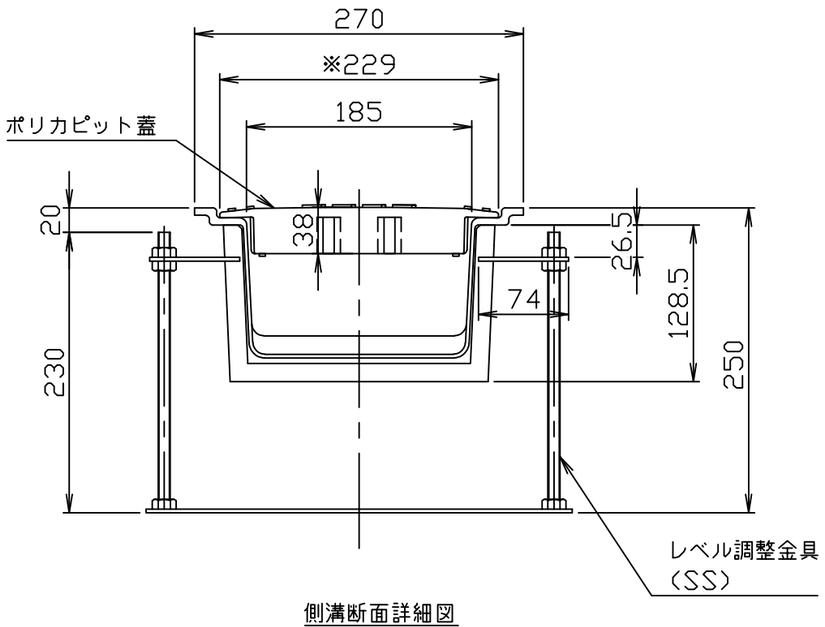

側溝断面詳細図

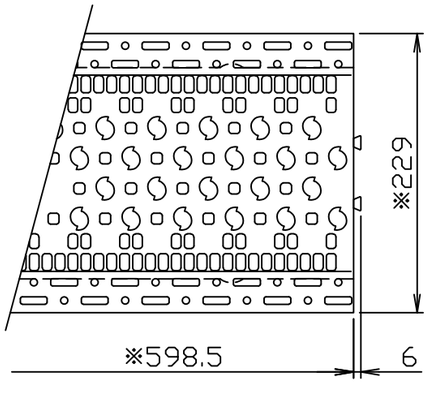

ポリカピット蓋詳細図

注記

1．材質：FRP
2．内面：ゲルコート
3．本体3mm以上とします。
4．標準色はアイボリーです。（グレーも対応可能）
5．蓋は標準でポリカピット蓋とします。
6．図中の※印寸法はポリカピット蓋の寸法を示します。
7．最高使用温度は60℃です。この温度以上での使用は変形の原因となりますのでご注意下さい。

本体質量：5.9kg

注番 ORDER No.		三角法 THIRD ANGLE PROJECTION	尺度 SCALE 1／10	名称 NAME FRP製側溝(ドアピット)
設計 DESIGNED 松葉 2011、6、21	検図 CHECKED 山田大 2024, 12, 20	担当 SECTION STAFF	客先 CUSTOMER	型式 TYPE URDP-1200-V / 個数 QTY
			現場名 OBJECT	備考 NOTE ポリカピット蓋仕様
ホーコス株式会社 HORKOS CORP			図番 FILE NAME	0H799 0000A010D