符号 MARK	訂正記録 REVISION RECORD	日付 DATE	署名 NAME
A			

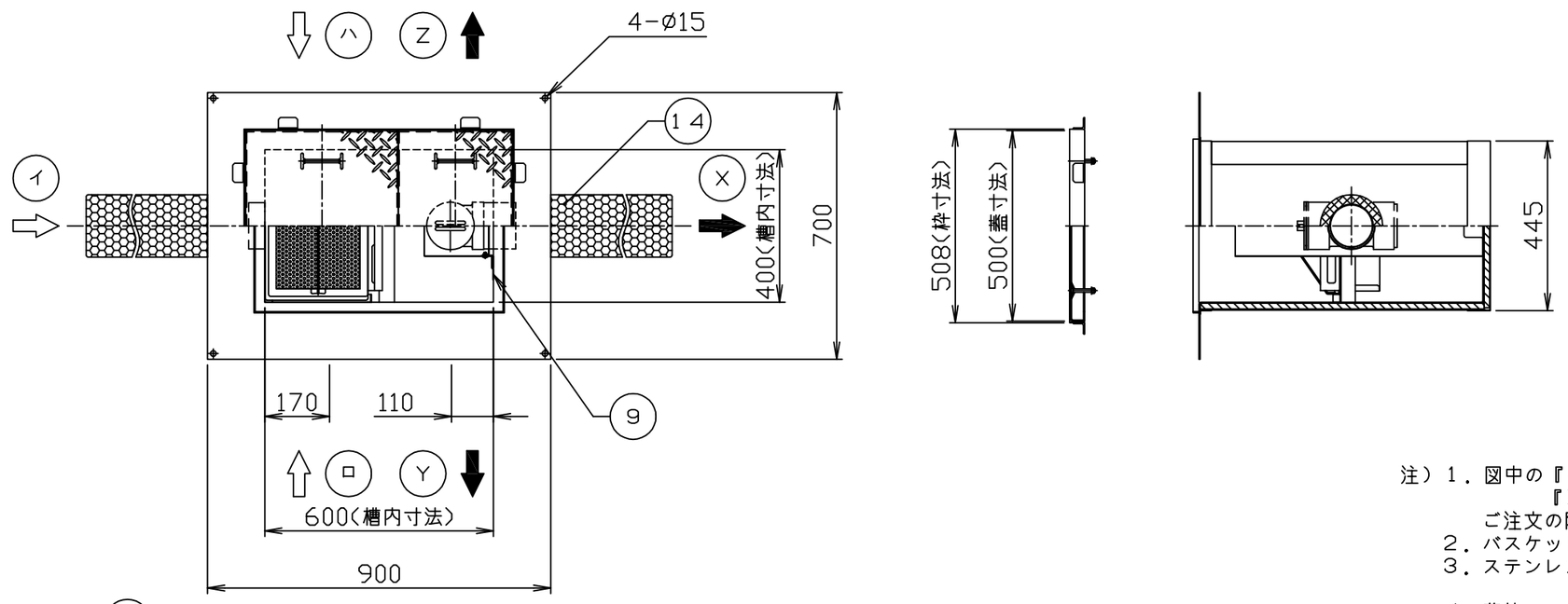

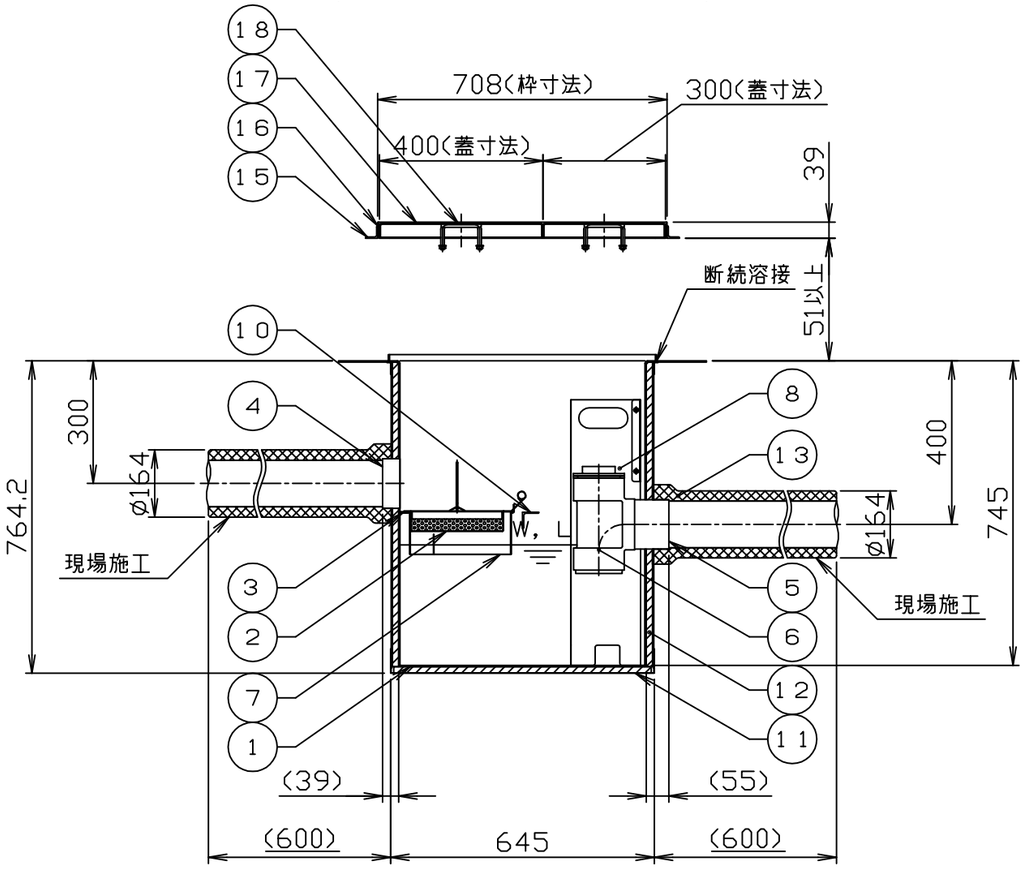

注）１．図中の『イロハ』は流入方向
　　『ＸＹＺ』は流出方向を示します。
　　ご注文の際は流入・流出方向をご指示下さい。
　２．バスケット寸法：３３０×２２０×５０
　３．ステンレス製マンホール蓋は、酸洗い仕上げとします。

　４．蓋枠にかかる荷重は躯体で支える事とし、荷重に対して
　　躯体強度は十分であると仮定しております。

許容流入流量：70．0（L／min）
標準阻集グリース量：23．2（kg）
本体質量：78（kg）
枠質量：2（kg）
蓋質量：12（kg）

※日本阻集器工業会認定品
（SHASE-S217規格による）
※国土交通大臣認定品
認定番号：PS060FL-0463-2
（防火区画貫通部の１時間遮炎性能）

品番 No.	部品名称 PARTS NAME	個数 QTY	材質 MATERIAL	備考 NOTE
18	マンホール取手	4	蓋と同等	Ø9
17	マンホール蓋（人荷重用）	2	SUS304	t3．0
16	受け枠	1組	SUS304	L39x29x2
15	フック	8	SS400	L30x30x3
14	金網	1	SUS304	
13	配管被覆材	1組	ｱﾙｶﾘｱｰｽｼﾘｹｰﾄ	t25
12	本体被覆材	1組	ｹｲ酸ｶﾙｼｳﾑ	t15
11	ケース	1組	SS400	t1．2
10	本体補強	1	SUS304	L40x40x3
9	ガイド	1組	SUS304	t1．5
8	仕切板B（可動式）	1	SUS304	t1．0
7	仕切板A（可動式）	1	SUS304	t1．0
6	トラップ管	1	PVC	100
5	流出口ソケット	1	SUS304	100A(Rp)
4	流入口ソケット	1	SUS304	100A(Rp)
3	バスケット受	1組	SUS304	FB20xt2
2	バスケット	1	SUS304	t0．8、Ø4
1	本体	1	SUS304	t3．0

注番 ORDER No.		三角法 THIRD ANGLE PROJECTION	尺度 SCALE 1／15
名称 NAME	遮炎型グリース阻集器（パイプ式）		
設計 DESIGNED	秋山 2020.06.15	検図 CHECKED	山田大 2023,03,17
担当 SECTION STAFF	、、	客先 CUSTOMER	
型式 TYPE	FS3-NX70PS	個数 QTY	
現場名 OBJECT		備考 NOTE	
図番 FILE NAME	0F1961 0000A010B		

ホーコス株式会社 HORIKOS CORP