符号 MARK	訂正記録 REVISION RECORD	日付 DATE	署名 NAME
A			

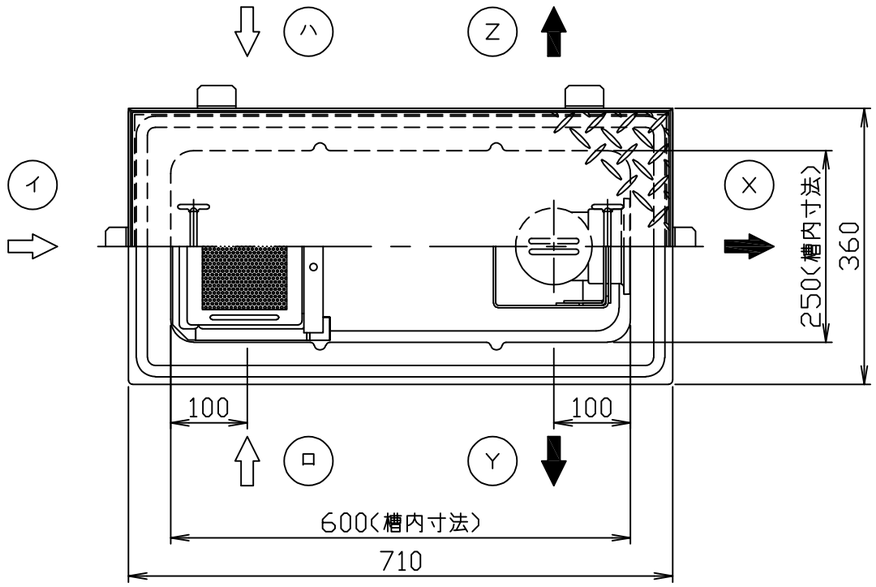

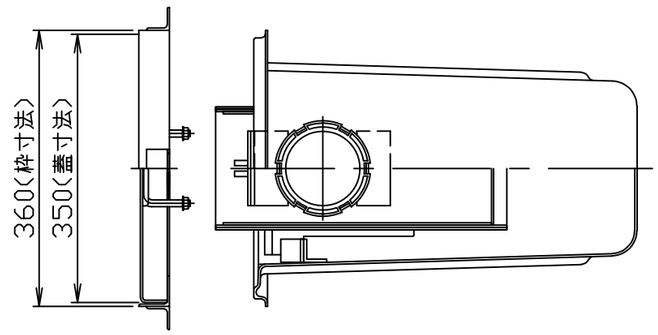

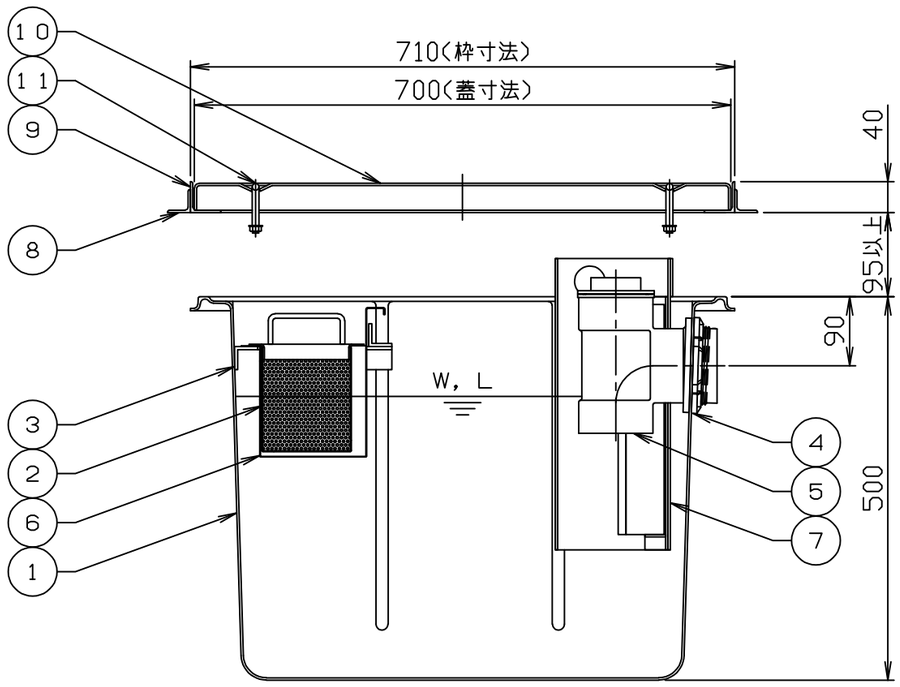

注）1．図中の『イロハ』は流入方向を示します。
『ＸＹＺ』は流出方向を示します。
ご注文の際は流入方向をご指示下さい。
2．バスケット寸法：１６５ｘ１１０ｘ１４０
3．ステンレス製マンホール蓋は、酸洗い仕上げとします。

4．本体へ蓋枠及び積載荷重がかからないように施工してください。

許容流入流量：５５．０（Ｌ／ｍｉｎ）
標準阻集グリース量：１８．２（ｋｇ）
本体質量：１０（ｋｇ）
枠質量：５（ｋｇ）
蓋質量：８（ｋｇ）

品番 No.	部品名称 PARTS NAME	個数 QTY	材質 MATERIAL	備考 NOTE
15				
14				
13				
12				
11	マンホール取手	2	蓋と同等	ø9
10	マンホール蓋 （人荷重用）	1	SUS304	t３．０
9	受け枠	1組	SUS304	L40x40x3
8	フック	6	SS400	L30x30x3
7	仕切板Ｂ（可動式）	1	ＰＶＣ	t３．０
6	仕切板Ａ（可動式）	1	SUS304	t１．０
5	トラップ管	1	ＰＶＣ	７５
4	流出口ソケット	1	ＰＶＣ	７５
3	バスケット受	1組	ＰＶＣ	L30x30x4
2	バスケット	1	SUS304	t0.8, ø4
1	本体	1	ＦＲＰ	t３．０

注番 ORDER No.	三角法 THIRD ANGLE PROJECTION / 尺度 SCALE １／８	名称 NAME グリース阻集器（側溝式）	
設計 DESIGNED 中野 2025, 05, 23 / 検図 CHECKED 山本大 2025, 05, 23 / 担当 SECTION STAFF	客先 CUSTOMER	型式 TYPE ＧＦＣ３－５５ＥＴ	個数 QTY
	現場名 OBJECT	備考 NOTE	
ホーコス株式会社 HORKOS CORP	図番 FILE NAME 0J1069000A011 00		