符号 MARK	訂正記録 REVISION RECORD	日付 DATE	署名 NAME
A			

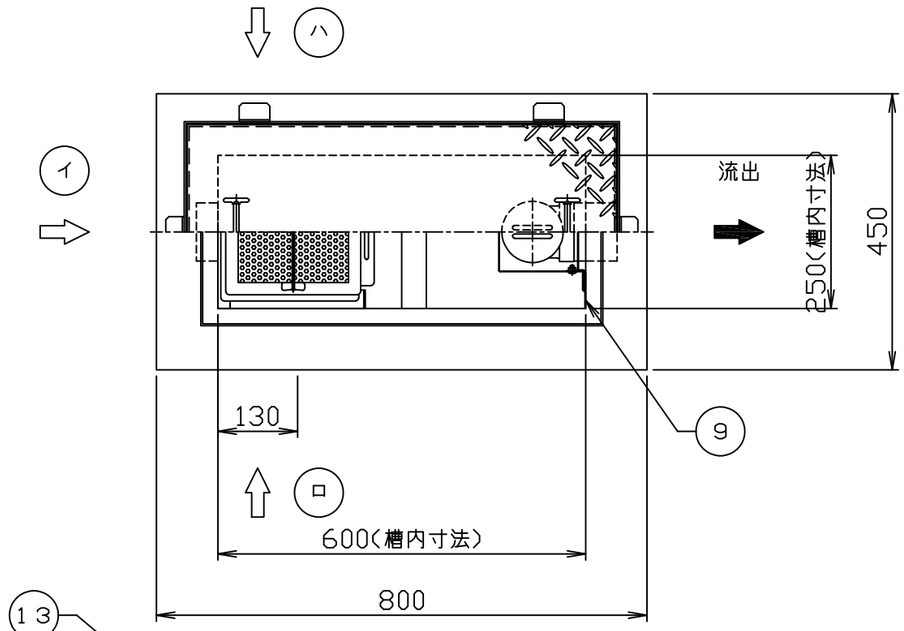

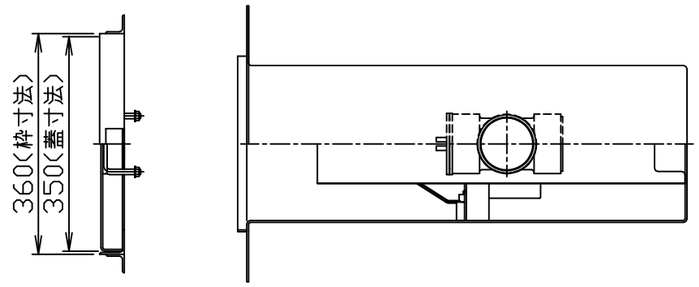

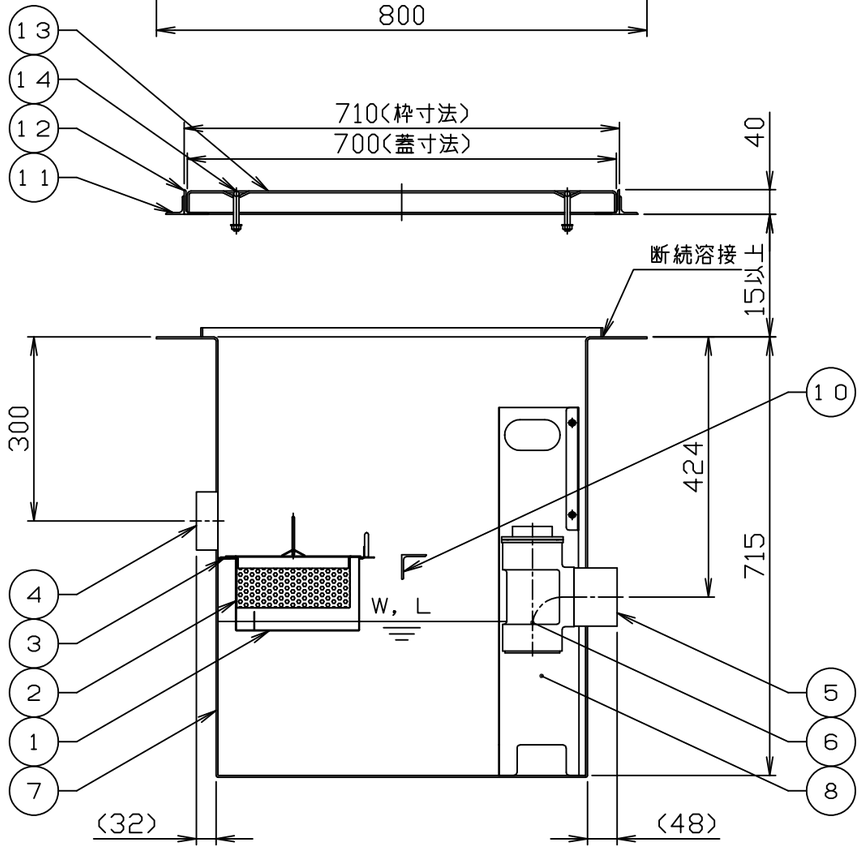

注）1．図中の『イロハ』は流入方向を示します。
　　ご注文の際は流入方向をご指示下さい。
　　2．バスケット寸法：165×180×85
　　3．ステンレス製マンホール蓋は、酸洗い仕上げとします。

許容流入流量：50．0（L／min）
標準阻集グリース量：16．6（kg）
本体質量：44（kg）
枠質量：5（kg）
蓋質量：8（kg）

品番 No.	部品名称 PARTS NAME	個数 QTY	材質 MATERIAL	備考 NOTE
15				
14	マンホール取手	2	蓋と同等	φ9
13	マンホール蓋（人荷重用）	1	SUS304	t3．0
12	受け枠	1組	SUS304	L40x40x3
11	フック	6	SS400	L30x30x3
10	本体補強	1	SUS304	L40x40x3
9	ガイド	1組	SUS304	t1．5
8	仕切板B（可動式）	1	SUS304	t1．0
7	仕切板A（可動式）	1	SUS304	t1．0
6	トラップ	1	PVC	75
5	流出口ソケット	1	SUS304	80A(Rp)
4	流入口ソケット	1	SUS304	80A(Rp)
3	バスケット受	1組	SUS304	FB20xt2
2	バスケット	1	SUS304	t0．8、φ4
1	本体	1	SUS304	t3．0

注番 ORDER No.	三角法 THIRD ANGLE PROJECTION	尺度 SCALE 1／10	名称 NAME グリース阻集器（パイプ式）
設計 DESIGNED 影久 2020,05,18	検図 CHECKED 山本大 2020,05,18	担当 SECTION STAFF	客先 CUSTOMER / 型式 TYPE HGS-NX50PS / 個数 QTY
			現場名 OBJECT / 備考 NOTE
ホーコス株式会社 HORKOS CORP	図番 FILE NAME	0B251	0000A010A