符号 MARK	訂正記録 REVISION RECORD	日付 DATE	署名 NAME
A			

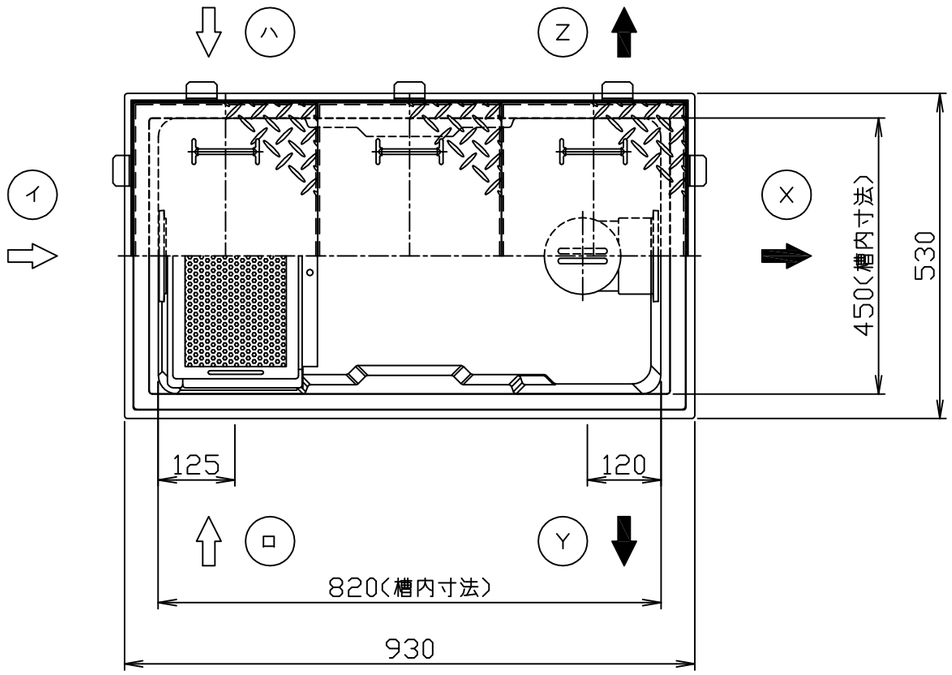

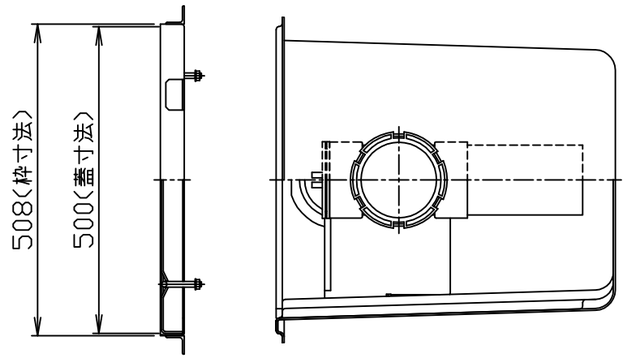

注）１．図中の『イロハ』は流入方向を示します。
『ＸＹＺ』は流出方向を示します。
ご注文の際は流入方向をご指示下さい。
２．バスケット寸法：３６０ｘ１６５ｘ８５
３．ステンレス製マンホール蓋は、酸洗い仕上げとします。

４．本体へ蓋枠及び積載荷重がかからないように施工してください。

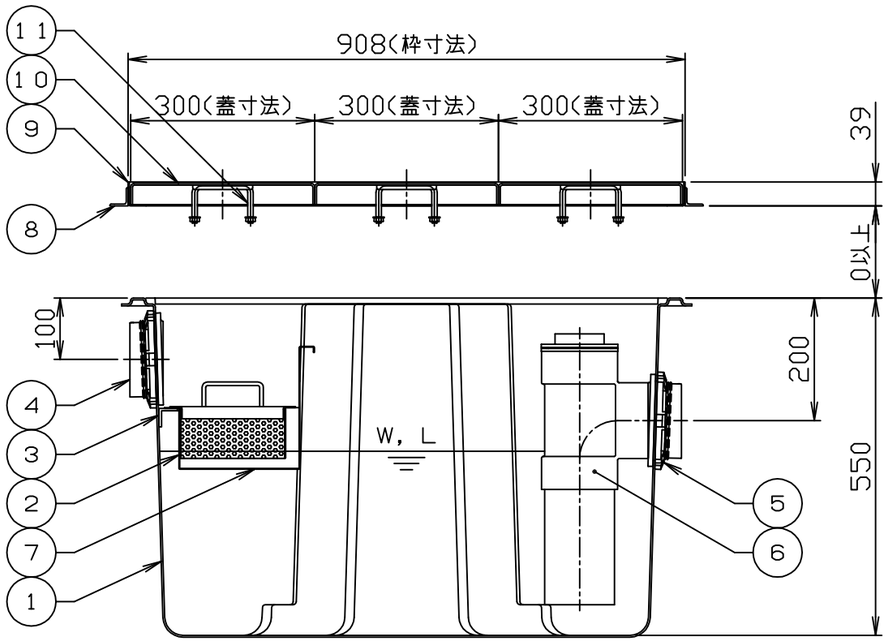

許容流入流量：150．0（L／min）
標準阻集グリース量：49．8（kg）
本体質量：17（kg）
枠質量：3（kg）
蓋質量：15（kg）

品番 No.	部品名称 PARTS NAME	個数 QTY	材質 MATERIAL	備考 NOTE
15				
14				
13				
12				
11	マンホール取手	6	蓋と同等	ø9
10	マンホール蓋 （人荷重用）	3	SUS304	t3.0
9	受け枠	1組	SUS304	L39x29x2
8	フック	10	SS400	L30x30x3
7	仕切板（可動式）	1	SUS304	t1.0
6	トラップ管	1	PVC	100
5	流出口ソケット	1	PVC	100
4	流入口ソケット	1	PVC	100
3	バスケット受	1組	PVC	L30x30x4
2	バスケット	1	SUS304	t0.8,ø4
1	本体	1	FRP	t3.0

注番 ORDER No.		三角法 THIRD ANGLE PROJECTION / 尺度 SCALE 1／10	名称 NAME グリース阻集器（パイプ式）
設計 DESIGNED 影久 2022, 02, 24	検図 CHECKED 山本大 2022, 02, 24	担当 SECTION STAFF	客先 CUSTOMER / 型式 TYPE GFC－150P / 個数 QTY
			現場名 OBJECT / 備考 NOTE
ホーコス株式会社 HORKOS CORP			図番 FILE NAME 0K13460000A010A