符号 MARK	訂正記録 REVISION RECORD	日付 DATE	署名 NAME
A			

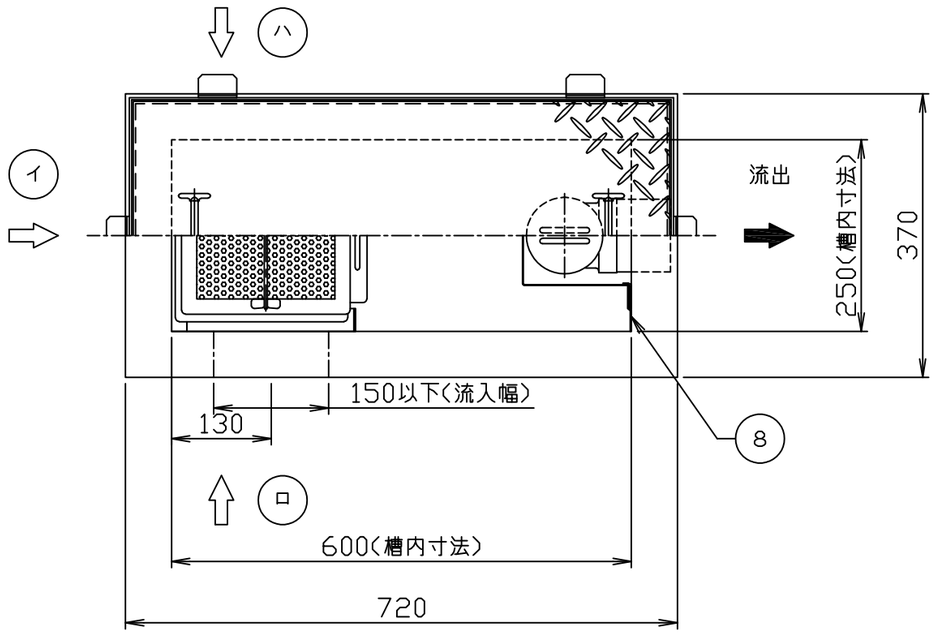

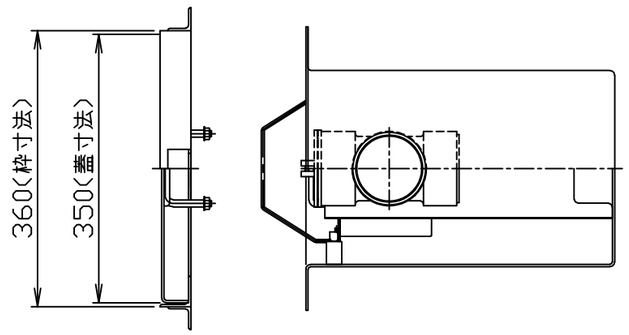

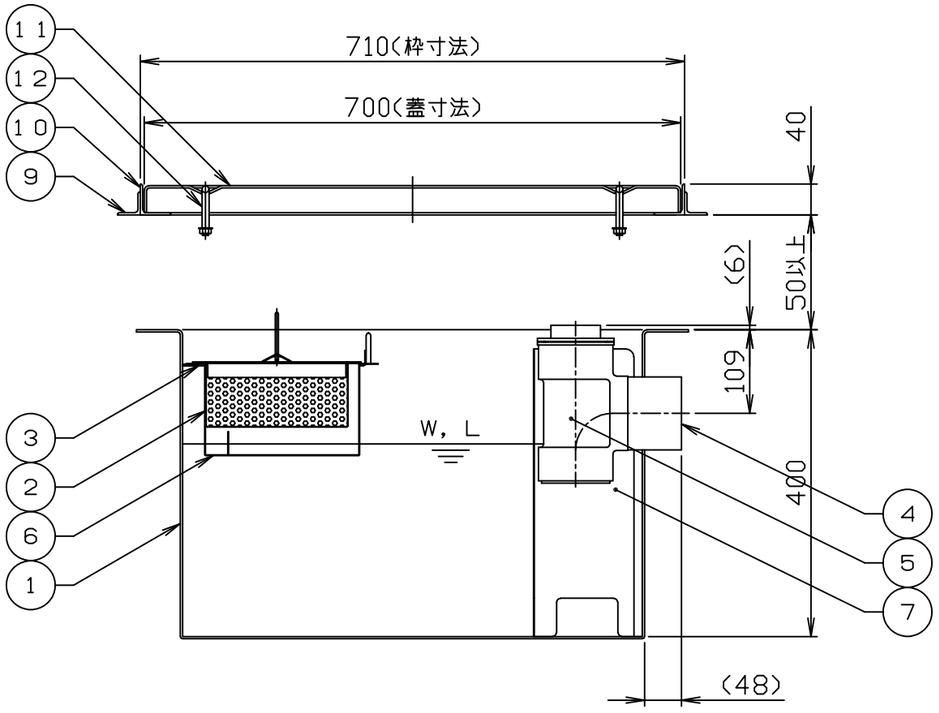

注）１．図中の『イロハ』は流入方向を示します。
　　ご注文の際は流入方向をご指示下さい。
　２．バスケット寸法：１６５×１８０×８５
　３．ステンレス製マンホール蓋は、酸洗い仕上げとします。

許容流入流量：５０．０（Ｌ／ｍｉｎ）
標準阻集グリース量：１６．６（ｋｇ）
本体質量：２８（ｋｇ）
枠質量：５（ｋｇ）
蓋質量：８（ｋｇ）

品番 No.	部品名称 PARTS NAME	個数 QTY	材質 MATERIAL	備考 NOTE
15				
14				
13				
12	マンホール取手	2	蓋と同等	Ø9
11	マンホール蓋 （人荷重用）	1	SUS304	t３．０
10	受け枠	1組	SUS304	L40x40x3
9	フック	6	SS400	L30x30x3
8	ガイド	1組	SUS304	t１．５
7	仕切板Ｂ（可動式）	1	SUS304	t１．０
6	仕切板Ａ（可動式）	1	SUS304	t１．０
5	トラップ管	1	ＰＶＣ	75
4	流出口ソケット	1	SUS304	80A(Rp)
3	バスケット受	1組	SUS304	FB20xt2
2	バスケット	1	SUS304	t0.8、Ø4
1	本体	1	SUS304	t３．０

注番 ORDER No.		三角法 THIRD ANGLE PROJECTION	尺度 SCALE １／８
設計 DESIGNED 影久 2020,05,18	検図 CHECKED 山本大 2020,05,18	担当 SECTION STAFF	客先 CUSTOMER
現場名 OBJECT		備考 NOTE	

名称 NAME グリース阻集器（側溝式）
型式 TYPE ＨＧＳ－ＮＸ５０ＥＴ　個数 QTY

ホーコス株式会社 HORKOS CORP

図番 FILE NAME 0A251 0000A010A