符号 MARK	訂正記録 REVISION RECORD	日付 DATE	署名 NAME
A			

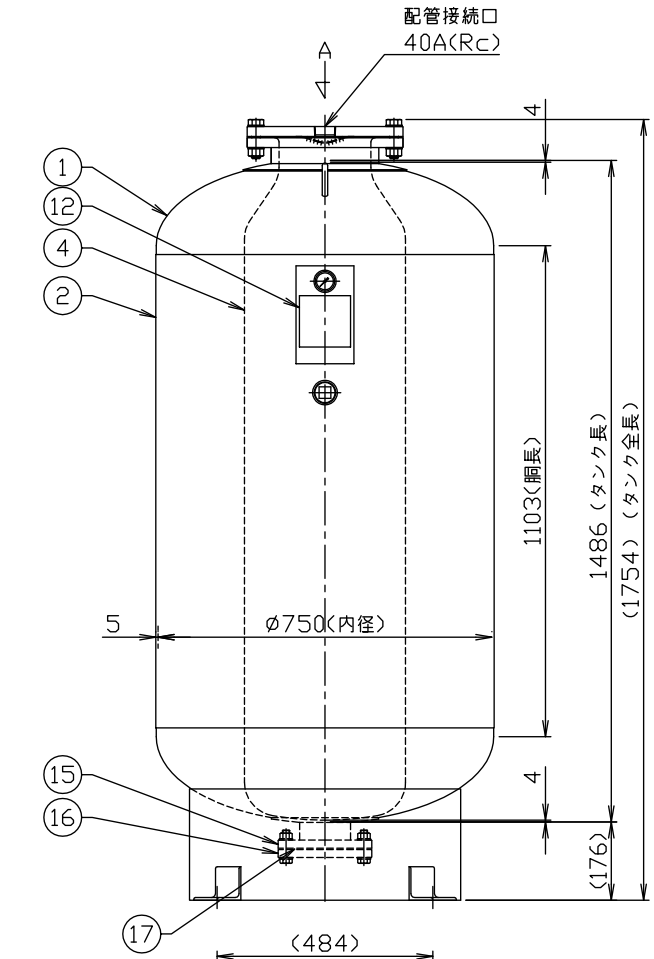

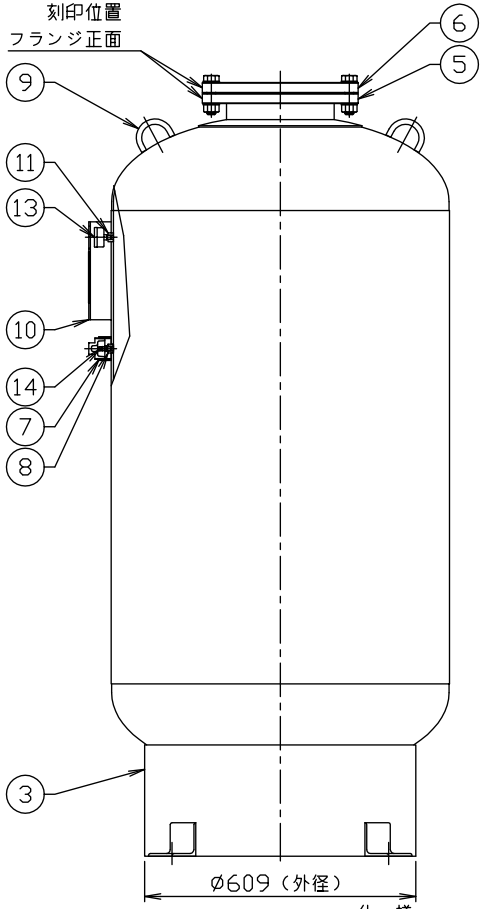

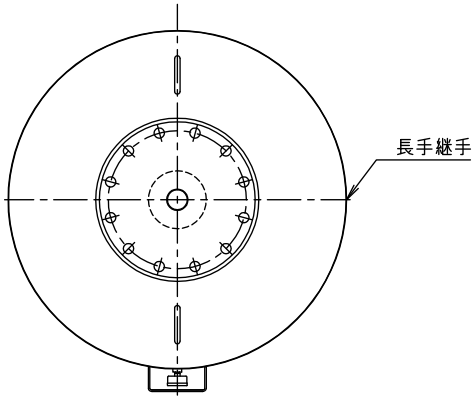

矢視A

アンカー埋込み長さ(ケミカル)		
1.5G時	130mm	M16

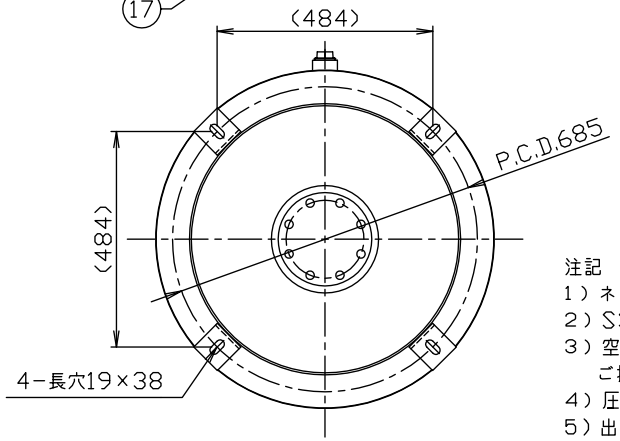

仕様

内容積	0.60	m^3
規格	第二種圧力容器	
最大吸収容量	0.480	m^3
最高使用圧力	0.800	MPa
水圧試験圧力	1.27	MPa
空気封入圧力		MPa
最高使用温度	95	℃
質量	220	Kg

注記
1）ネジ部は特記以外すべて管用平行ねじとします。
2）SS部は錆止め塗装後シルバー塗装とします。
3）空気封入圧力をご指示下さい。
　ご指示なき場合の空気封入圧力は0.4MPaです。
4）圧力計・空気封入バルブは付属しております。
5）出荷時の封入圧力は最大0.5 MPaです。
　0.5 MPaを超える場合は現地にて調整願います。

品番 No.	部品名称 PARTS NAME	個数 QTY	材質 MATERIAL	備考 NOTE
19				
18				
17	ジョイントシート(RF)t1.5	1	−	NO.1995
16	点検口蓋フランジ(JIS B 2220)	1	SUSF304	100A(10K)
15	点検口フランジ(JIS B 2220)	1	SUSF304	100A(10K)
14	エアーバルブ	1	−	1/8″-NPT
13	圧力計	1	−	
12	銘板	1	AL	t0.8
11	圧力計口ソケット	1	SUS304	1/8″-NPT
10	銘板座	1	SUS304	t3.0
9	吊金具	2	SUS304	φ12
8	空気封入口ソケット	1	SUS304	1/8″-NPT
7	空気封入口カバーソケット(プラグ付)	1	SUS304	40A(Rp)
6	ブラダー取付口蓋フランジ (JIS B 2220)	1	SUSF304	225A(10K)
5	ブラダー取付口フランジ (JIS B 2220)	1	SUSF304	225A(10K)
4	ブラダー	1	IIR	
3	スカート	1	SS400	t4.5
2	胴板	1	SUS304	t5.0
1	正半楕円型鏡板(ED)	2	SUS304	φ750-t4.0

注番 ORDER No.		三角法 THIRD ANGLE PROJECTION	尺度 SCALE 1／12
名称 NAME	密閉式膨張タンク		
設計 DESIGNED	戸澤	2017, 05, 31	
検図 CHECKED	山本真	2018, 01, 31	
担当 SECTION STAFF		、、	
客先 CUSTOMER		型式 TYPE	AFU-600NX
個数 QTY			
現場名 OBJECT		備考 NOTE	0.8MPa（屋内仕様）
図番 FILE NAME	0M3857000A010B		

ホーコス株式会社
HORKOS CORP