符号 MARK	訂正記録 REVISION RECORD	日付 DATE	署名 NAME
A			

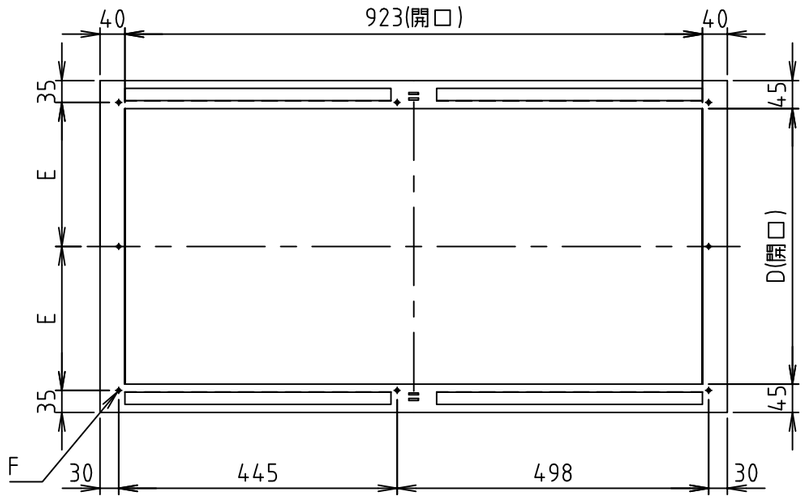

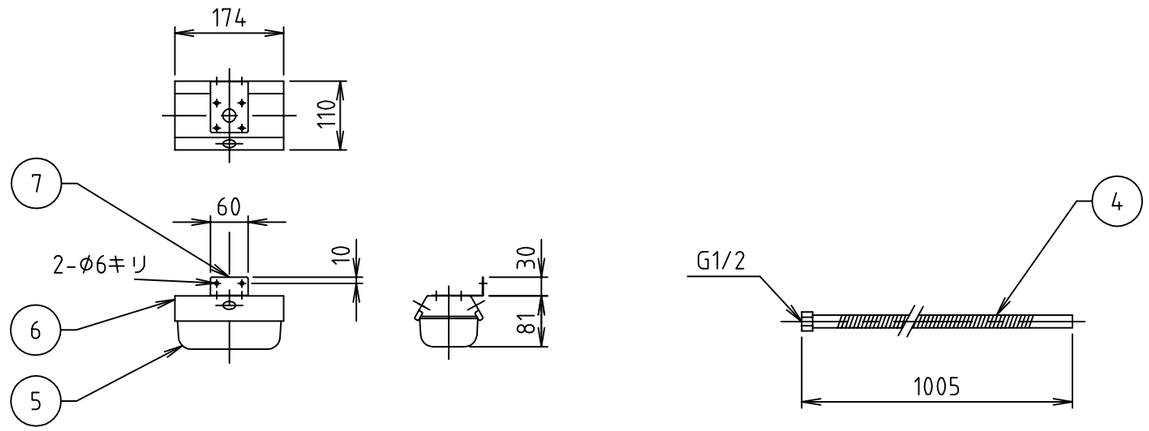

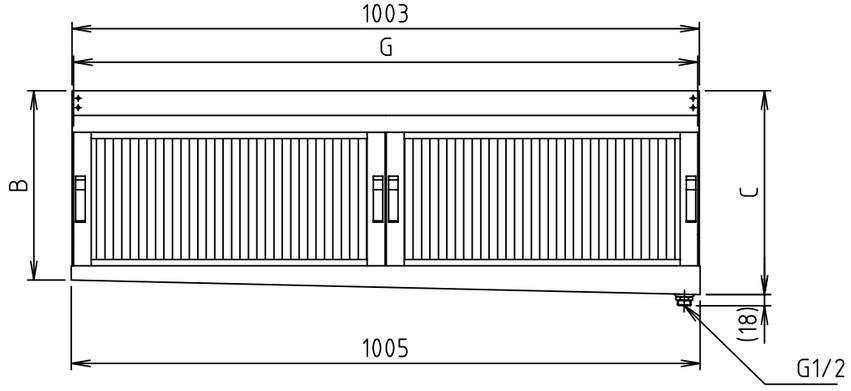

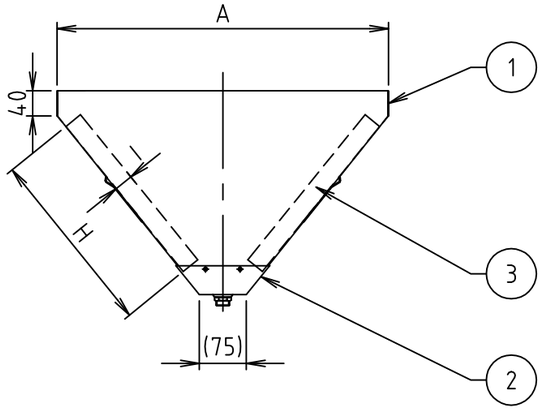

品番 No.	部品名称 PARTS NAME	個数 QTY	材質 MATERIAL	備考 NOTE
15				
14				
13				
12				
11				
10				
9				
8				
7	カップ取付金具	1	SUS304	t 1.0
6	カップホルダー	1	SUS304	t 1.0
5	コレクターカップ	1	SUS304	t 0.6
4	フレキシブルパイプ	1	SUS304	φ13,t 0.3
3	フィルター	4	SUS430	
2	オイルパン	1	SUS430	t 0.5
1	チャンバー	1式	SUS430	t 0.5

寸法表　　単位（mm）

型式	A	B	C	D	E	F	フィルター G	フィルター H	フィルター I	重量 (kg)	個数
FSVU2-525W	470	262.5	285.6	380	200	8-φ6	500	250	30	11.3	
FSVU2-530W	530	302.5	325.6	440	230	8-φ6	500	300	30	12.3	
FSVU2-540W	650	382.5	405.6	560	290	8-φ6	500	400	30	14.9	
FSVU2-550W	780	462.5	485.6	690	355	8-φ6	500	500	30	17.1	

注番 ORDER No.

三角法 THIRD ANGLE PROJECTION　尺度 SCALE FREE　名称 NAME FSVU2-W型 Vフィルター

設計 DESIGNED 岡田 2022, 03, 29　検図 CHECKED 山田大 2022, 08, 26　担当 SECTION STAFF

客先 CUSTOMER　型式 TYPE FSVU2-W　個数 QTY

現場名 OBJECT　備考 NOTE

ホーコス株式会社 HORKOS CORP

図番 FILE NAME 0X98640000L010A