符号 MARK	訂正記録 REVISION RECORD	日付 DATE	署名 NAME
A			

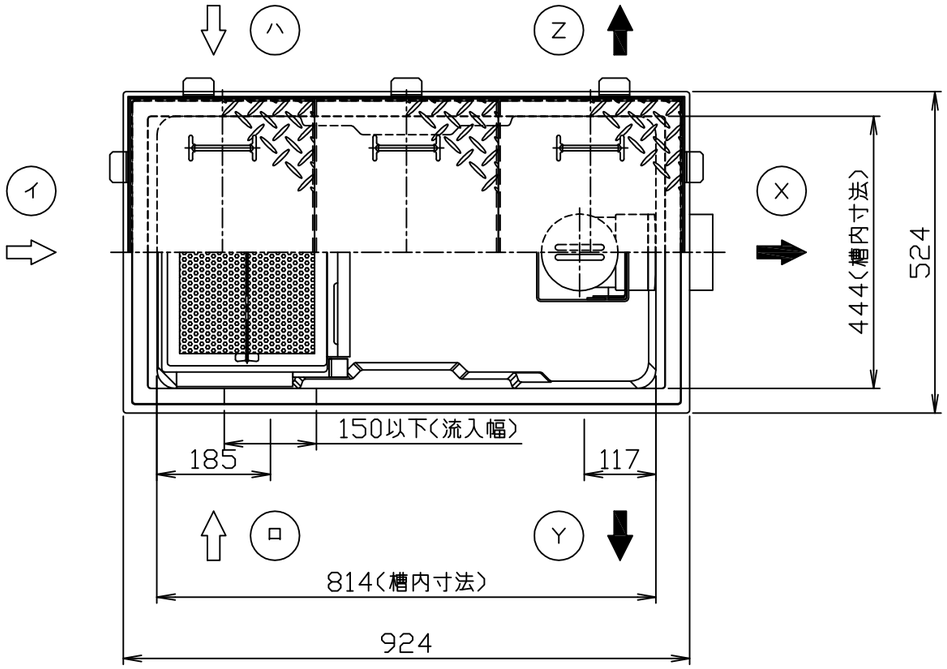

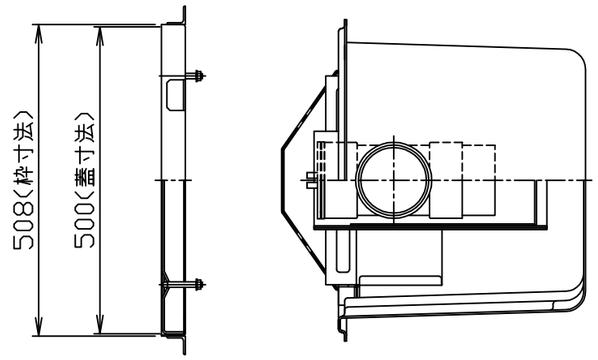

注）１．図中の『イロハ』は流入方向を示します。
『ＸＹＺ』は流出方向を示します。
ご注文の際は流入方向をご指示下さい。
２．バスケット寸法：３３０×２２０×８５
３．本体へ蓋枠及び積載荷重がかからないように施工してください。
４．ステンレス製マンホール蓋は、酸洗い仕上げとします。

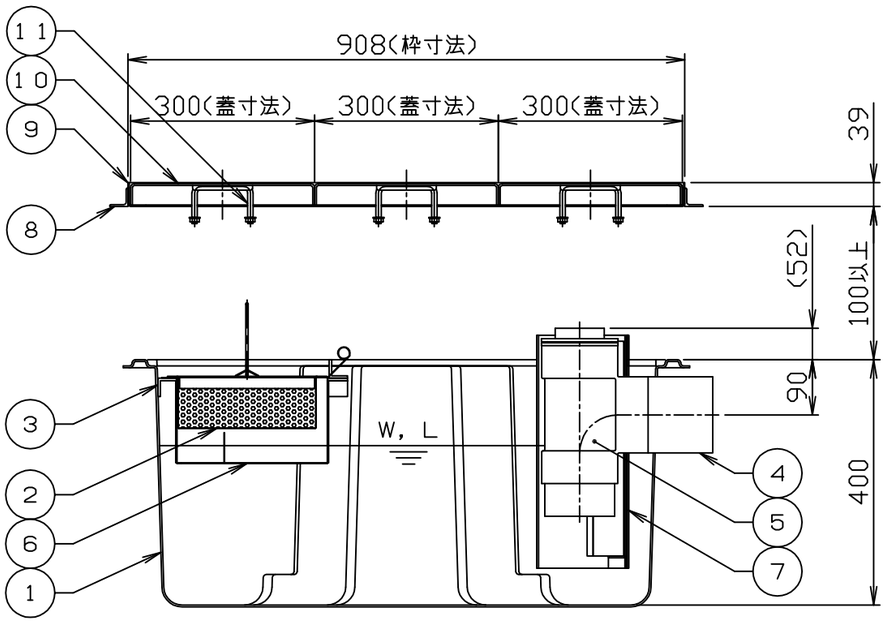

許容流入流量：１２０．０（Ｌ／ｍｉｎ）
標準阻集グリース量：３９．８（ｋｇ）
本体質量：１５（ｋｇ）
枠質量：３（ｋｇ）
蓋質量：１５（ｋｇ）

※日本阻集器工業会認定品
（ＳＨＡＳＥ－Ｓ２１７規格による）

品番 No.	部品名称 PARTS NAME	個数 QTY	材質 MATERIAL	備考 NOTE
15				
14				
13				
12				
11	マンホール取手	6	蓋と同等	∅9
10	マンホール蓋 （人荷重用）	3	SUS304	t３．０
9	受け枠	1組	SUS304	L39x29x2
8	フック	１０	SS400	L30x30x3
7	仕切板Ｂ（可動式）	1	ＰＶＣ	t３．０
6	仕切板Ａ（可動式）	1	SUS304	t１．０
5	トラップ管	1	ＰＶＣ	１００
4	流出口ソケット	1	ＰＶＣ	１００
3	バスケット受	1組	ＰＶＣ	L30x30x4
2	バスケット	1	SUS304	t0.8、∅4
1	本体	1	ＦＲＰ	t３．０

注番 ORDER No.		三角法 THIRD ANGLE PROJECTION / 尺度 SCALE １／１０	名称 NAME グリース阻集器（側溝式）
設計 DESIGNED 内藤 2020, 05, 29	検図 CHECKED 山田大 2022, 12, 26	担当 SECTION STAFF 、、	客先 CUSTOMER / 型式 TYPE ＨＧＲ－ＮＸ１２０ＥＴ / 個数 QTY
		現場名 OBJECT	備考 NOTE
ホーコス株式会社 HORKOS CORP		図番 FILE NAME	0J448 2000 A010 D