符号 MARK	訂正記録 REVISION RECORD	日付 DATE	署名 NAME
A			

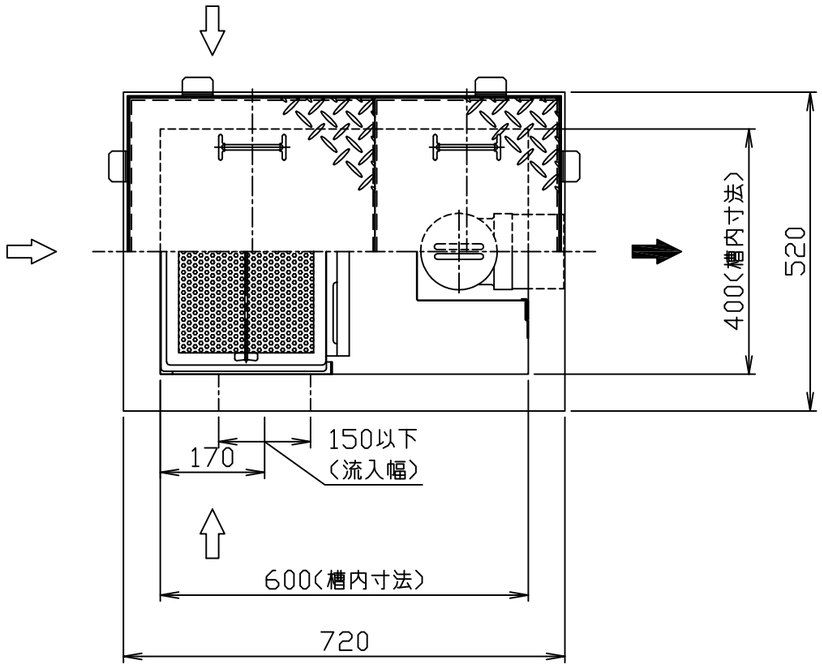

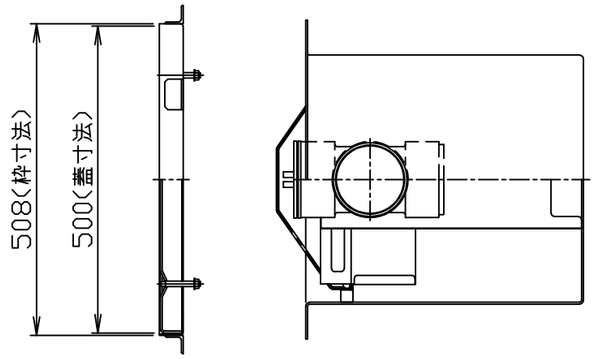

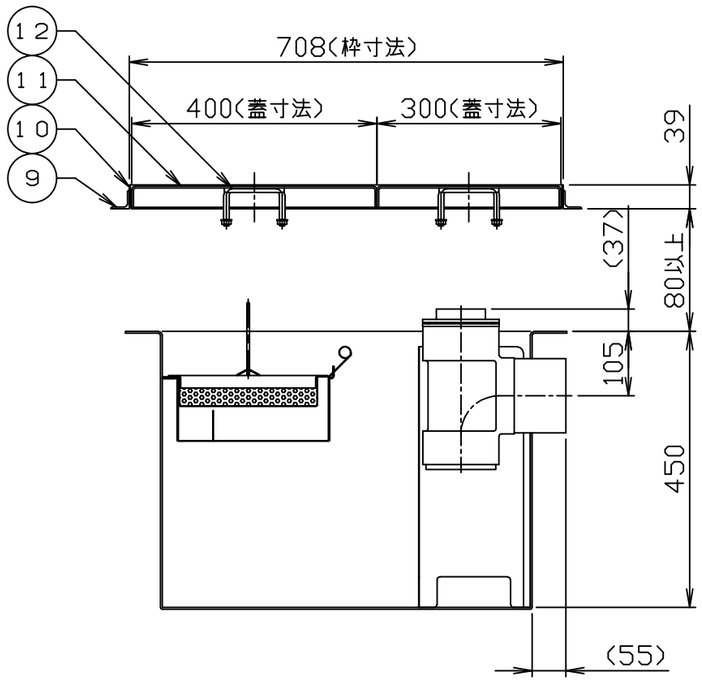

注）１．図中の『イロハ』は流入方向を示します。
　　ご注文の際は流入方向をご指示下さい。
　　２．バスケット寸法：３３０×２２０×５０
　　３．ステンレス製マンホール蓋は、酸洗い仕上げとします。

許容流入流量：70．0（L／min）
標準阻集グリース量：23．2（kg）
本体質量：39（kg）
枠質量：2（kg）
蓋質量：12（kg）

品番 No.	部品名称 PARTS NAME	個数 QTY	材質 MATERIAL	備考 NOTE
15				
14				
13				
12	マンホール取手	4	蓋と同等	Ø9
11	マンホール蓋 （人荷重用）	2	SUS304	t３．０
10	受け枠	1組	SUS304	L39x29x2
9	フック	8	SS400	L30x30x3
8	ガイド	1組	SUS304	t１．５
7	仕切板Ｂ（可動式）	1	SUS304	t１．０
6	仕切板Ａ（可動式）	1	SUS304	t１．０
5	トラップ管	1	ＰＶＣ	１００
4	流出口ソケット	1	SUS304	100A(Rp)
3	バスケット受	1組	SUS304	FB20xt2
2	バスケット	1	SUS304	t0.8、Ø4
1	本体	1	SUS304	t３．０

注番 ORDER No.		三角法 THIRD ANGLE PROJECTION / 尺度 SCALE １／１０	名称 NAME グリース阻集器（側溝式）
設計 DESIGNED 内藤 2020, 06, 08	検図 CHECKED 佐藤太 2020, 06, 08 / 担当 SECTION STAFF	客先 CUSTOMER	型式 TYPE ＨＧＳ－ＮＸ７０ＥＴ / 個数 QTY
		現場名 OBJECT	備考 NOTE
ホーコス株式会社 HORKOS CORP		図番 FILE NAME 0A251 1000A010A	