符号 MARK	訂正記録 REVISION RECORD	日付 DATE	署名 NAME
A			

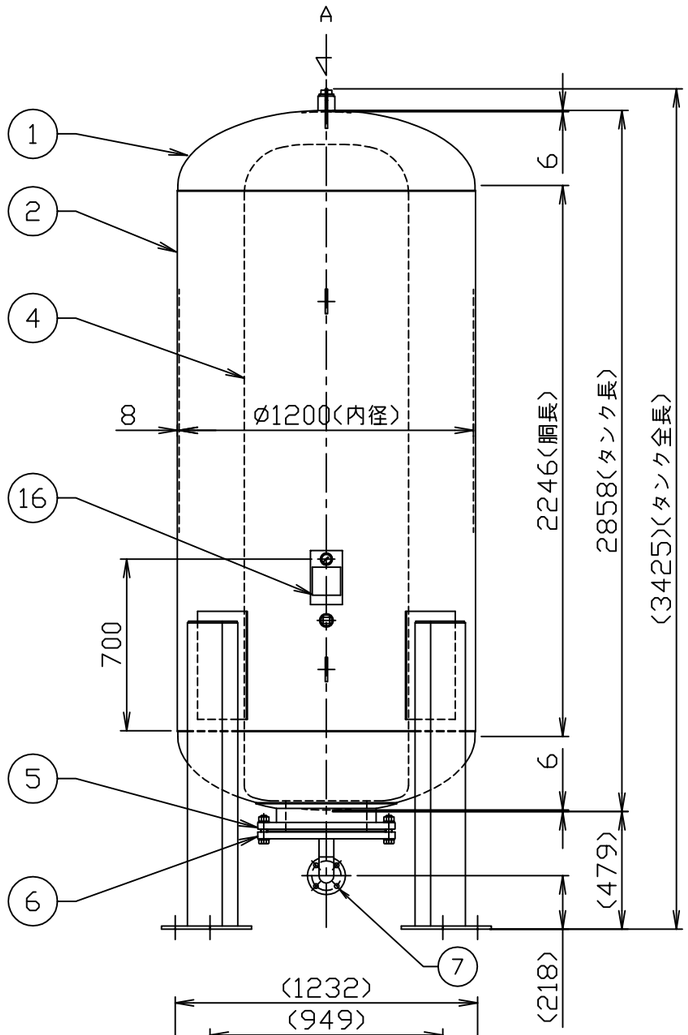

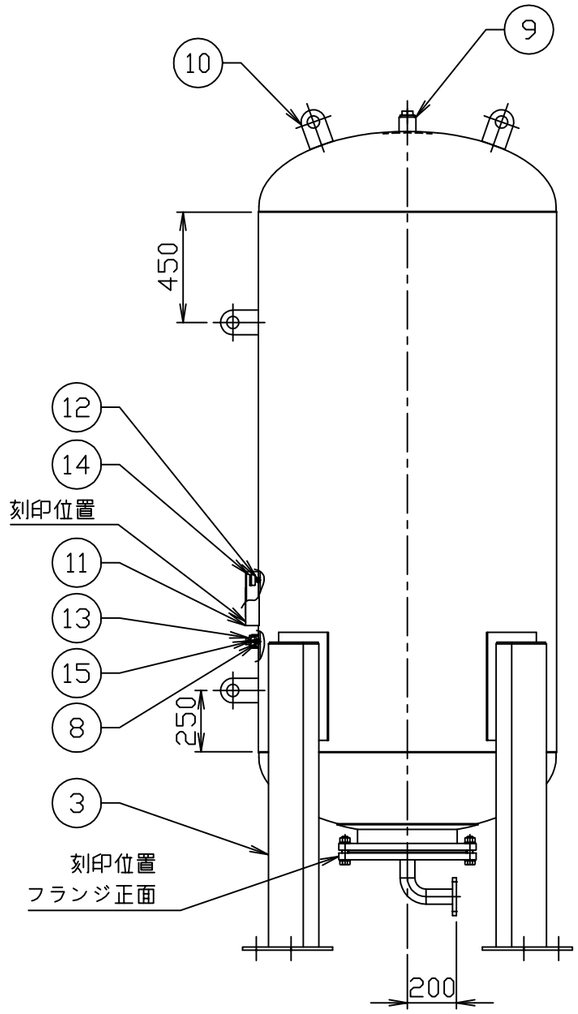

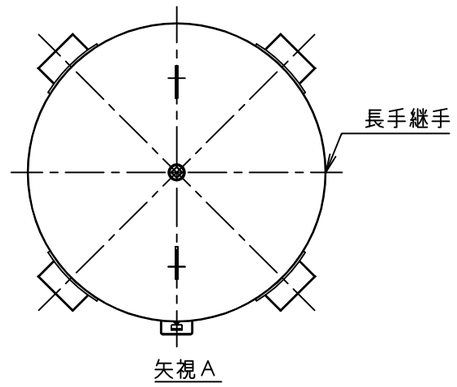

アンカー埋込み長さ(ケミカル)		
1.5G時	200mm	M22

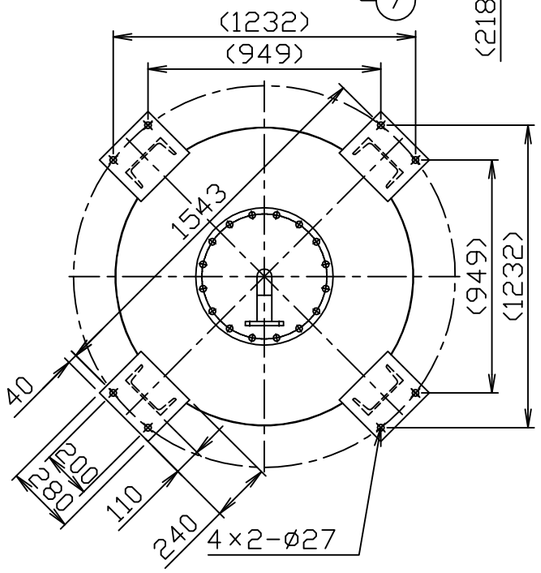

仕様

内容積	3.00	m³
規格	第二種圧力容器	
最大吸収容量	2.4	m³
最高使用圧力	0.800	MPa
水圧試験圧力	1.27	MPa
空気封入圧力		MPa
最高使用温度	95	℃
質量	1060	Kg

品番 No.	部品名称 PARTS NAME	個数 QTY	材質 MATERIAL	備考 NOTE
16	銘板	1	AL	t0.8
15	エアーバルブ	1	−	1/8″-NPT
14	圧力計	1	−	
13	空気封入口カバーソケット(プラグ付)	1	SUS304	40A(Rp)
12	圧力計口ソケット	1	SUS304	1/8″-NPT
11	銘板座	1	SUS304	t3.0
10	吊金具	4	SS400	t9.0
9	ブラダー固定口ソケット(プラグ付)	1	SUS304	50A(Rc)
8	空気封入口ソケット	1	SUS304	1/8″-NPT
7	配管接続口フランジ (JIS B 2220)	1	SUSF304	50A(10K)
6	ブラダー取付口蓋フランジ (JIS B 2220)	1	SS400	400A(10K)
5	ブラダー取付口フランジ (JIS B 2220)	1	SUSF304	400A(10K)
4	ブラダー	1	IIR	
3	脚	4	SS400	C200×90×8
2	胴板	1	SUS304	t8.0
1	正半楕円型鏡板(ED)	2	SUS304	ø1200-t6.0

注記
1) ネジ部は特記以外すべて管用平行ねじとします。
2) SS部は錆止め塗装後シルバー塗装とします。
3) 空気封入圧力をご指示下さい。
ご指示なき場合の空気封入圧力は0.4MPaです。
4) 圧力計・空気封入バルブは付属しております。
5) 出荷時の封入圧力は最大0.5 MPaです。
0.5 MPaを超える場合は現地にて調整願います。

注番 ORDER No.		三角法 THIRD ANGLE PROJECTION / 尺度 SCALE 1/25	名称 NAME 密閉式膨張タンク
設計 DESIGNED 戸澤 2017, 05, 23	検図 CHECKED 山田大 2025, 01, 24	担当 SECTION STAFF	客先 CUSTOMER / 型式 TYPE AFU-3000NX / 個数 QTY
		現場名 OBJECT	備考 NOTE 0.8MPa(屋内仕様)
ホーコス株式会社 HORKOS CORP		図番 FILE NAME	0M3864000A010C