| 符号 MARK | 訂正記録 REVISION RECORD | 日付 DATE | 署名 NAME |
|---|---|---|---|
| A | | | |

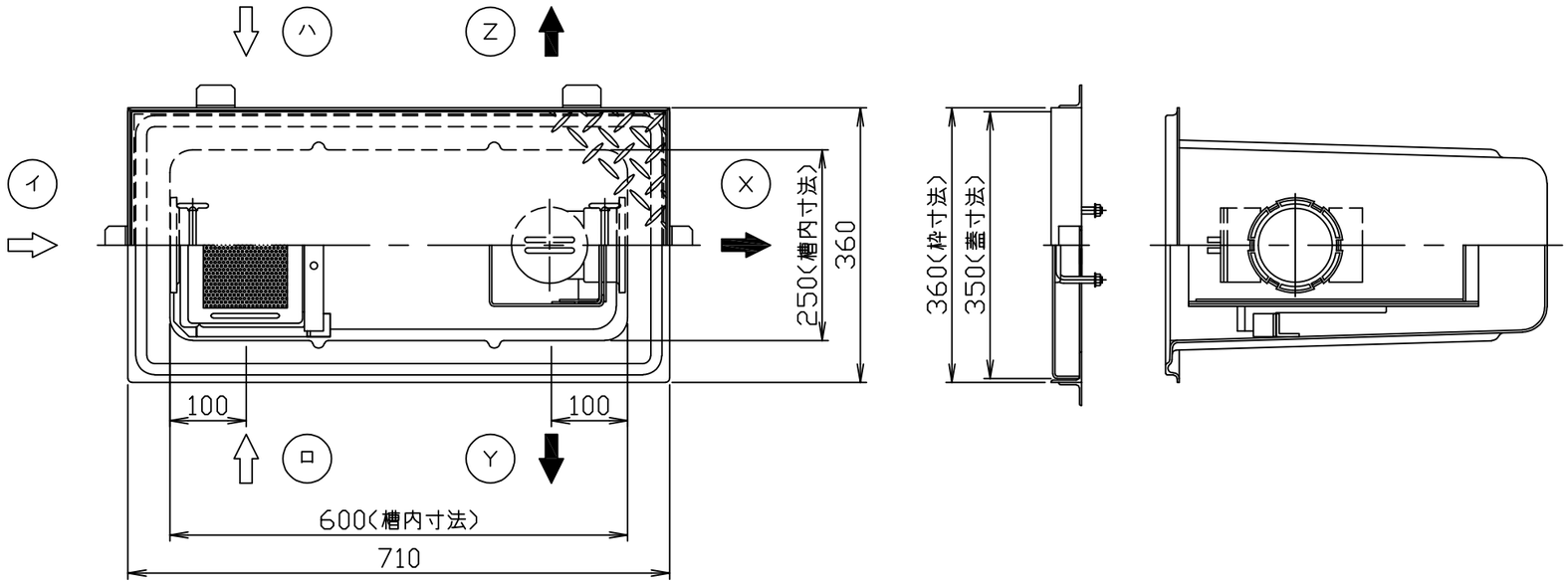


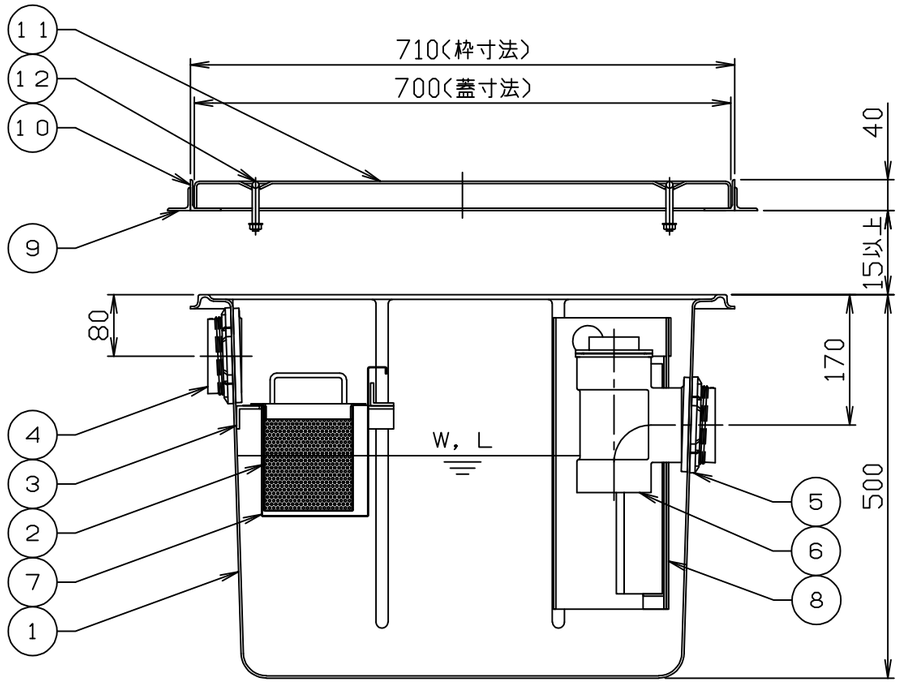


注）1．図中の『イロハ』は流入方向を示します。
『ＸＹＺ』は流出方向を示します。
ご注文の際は流入方向をご指示下さい。
2．バスケット寸法：１６５×１１０×１４０
3．ステンレス製マンホール蓋は、酸洗い仕上げとします。

4．本体へ蓋枠及び積載荷重がかからないように施工してください。

許容流入流量：５５．０（Ｌ／ｍｉｎ）
標準阻集グリース量：１８．２（ｋｇ）
本体質量：１１（ｋｇ）
枠質量：５（ｋｇ）
蓋質量：８（ｋｇ）

| 品番 No. | 部品名称 PARTS NAME | 個数 QTY | 材質 MATERIAL | 備考 NOTE |
|---|---|---|---|---|
| 15 | | | | |
| 14 | | | | |
| 13 | | | | |
| 12 | マンホール取手 | 2 | 蓋と同等 | Ø9 |
| 11 | マンホール蓋 （人荷重用） | 1 | SUS304 | t３．０ |
| 10 | 受け枠 | 1組 | SUS304 | L40x40x3 |
| 9 | フック | 6 | SS400 | L30x30x3 |
| 8 | 仕切板Ｂ（可動式） | 1 | ＰＶＣ | t３．０ |
| 7 | 仕切板Ａ（可動式） | 1 | SUS304 | t１．０ |
| 6 | トラップ管 | 1 | ＰＶＣ | 75 |
| 5 | 流出口ソケット | 1 | ＰＶＣ | 75 |
| 4 | 流入口ソケット | 1 | ＰＶＣ | 75 |
| 3 | バスケット受 | 1組 | ＰＶＣ | L30x30x4 |
| 2 | バスケット | 1 | SUS304 | t0.8, Ø4 |
| 1 | 本体 | 1 | ＦＲＰ | t３．０ |

| | | | |
|---|---|---|---|
| 注番 ORDER No. | 三角法 THIRD ANGLE PROJECTION / 尺度 SCALE １／８ | 名称 NAME グリース阻集器（パイプ式） | |
| 設計 DESIGNED 中野 2025, 05, 23 / 検図 CHECKED 山本大 2025, 05, 23 / 担当 SECTION STAFF | 客先 CUSTOMER | 型式 TYPE ＧＦＣ３－５５Ｐ | 個数 QTY |
| | 現場名 OBJECT | 備考 NOTE | |
| ホーコス株式会社 HORKOS CORP | 図番 FILE NAME 0K1369 000A011 00 | | |