符号 MARK	訂正記録 REVISION RECORD	日付 DATE	署名 NAME
A			

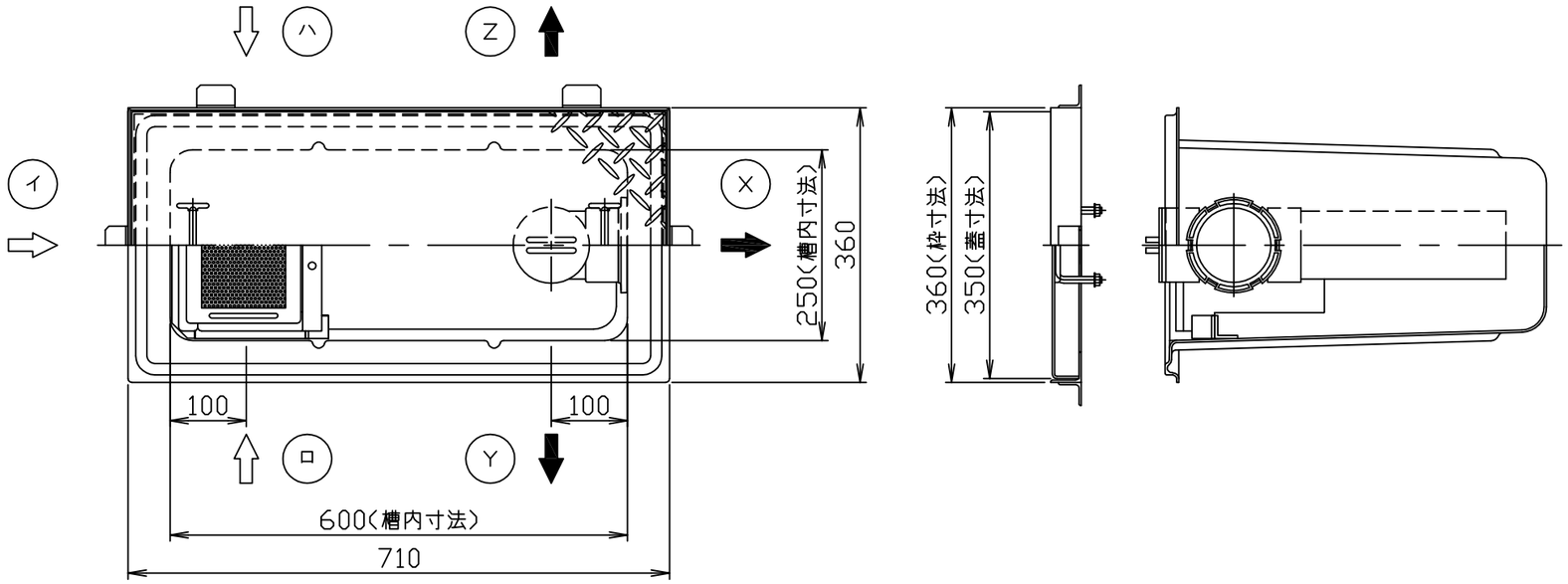

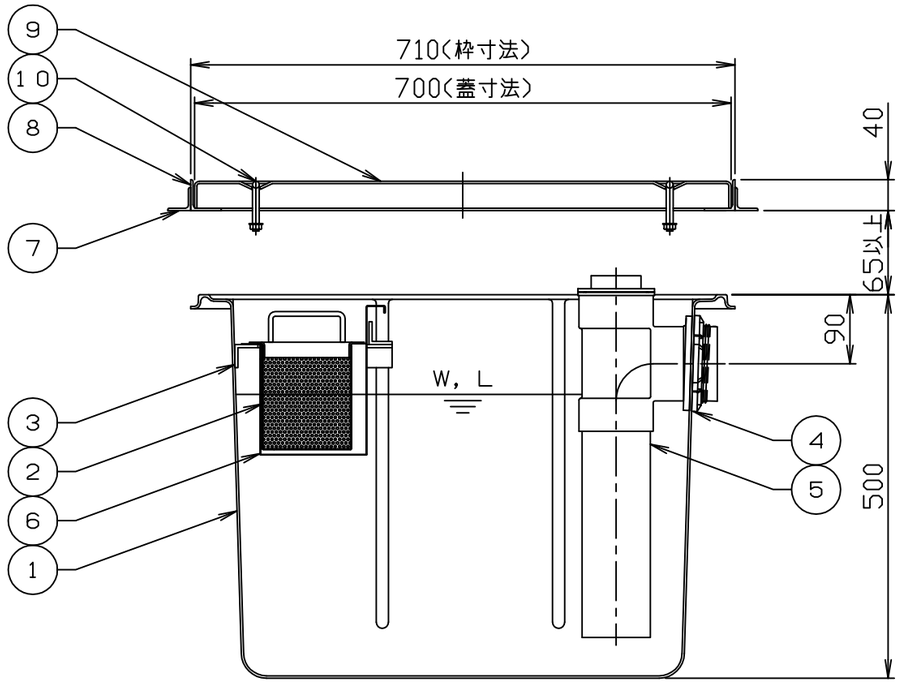

注）1．図中の『イロハ』は流入方向を示します。
『ＸＹＺ』は流出方向を示します。
ご注文の際は流入方向をご指示下さい。
2．バスケット寸法：１６５×１１０×１４０
3．ステンレス製マンホール蓋は、酸洗い仕上げとします。

4．本体へ蓋枠及び積載荷重がかからないように施工してください。

許容流入流量：75．0（L／min）
標準阻集グリース量：24．9（kg）
本体質量：10（kg）
枠質量：5（kg）
蓋質量：8（kg）

品番 No.	部品名称 PARTS NAME	個数 QTY	材質 MATERIAL	備考 NOTE
15				
14				
13				
12				
11				
10	マンホール取手	2	蓋と同等	ø9
9	マンホール蓋 （人荷重用）	1	SUS304	t3.0
8	受け枠	1組	SUS304	L40x40x3
7	フック	6	SS400	L30x30x3
6	仕切板（可動式）	1	SUS304	t1.0
5	トラップ管	1	PVC	75
4	流出口ソケット	1	PVC	75
3	バスケット受	1組	PVC	L30x30x4
2	バスケット	1	SUS304	t0.8,ø4
1	本体	1	FRP	t3.0

注番 ORDER No.	三角法 THIRD ANGLE PROJECTION / 尺度 SCALE 1／8	名称 NAME グリース阻集器（側溝式）	
設計 DESIGNED 影久 2022, 02, 24 / 検図 CHECKED 山本大 2022, 02, 24 / 担当 SECTION STAFF	客先 CUSTOMER	型式 TYPE GFC－75ET	個数 QTY
	現場名 OBJECT	備考 NOTE	

ホーコス株式会社 HORIKOS CORP

図番 FILE NAME 0J104 4000A010A