符号 MARK	訂正記録 REVISION RECORD	日付 DATE	署名 NAME
Ⓐ			

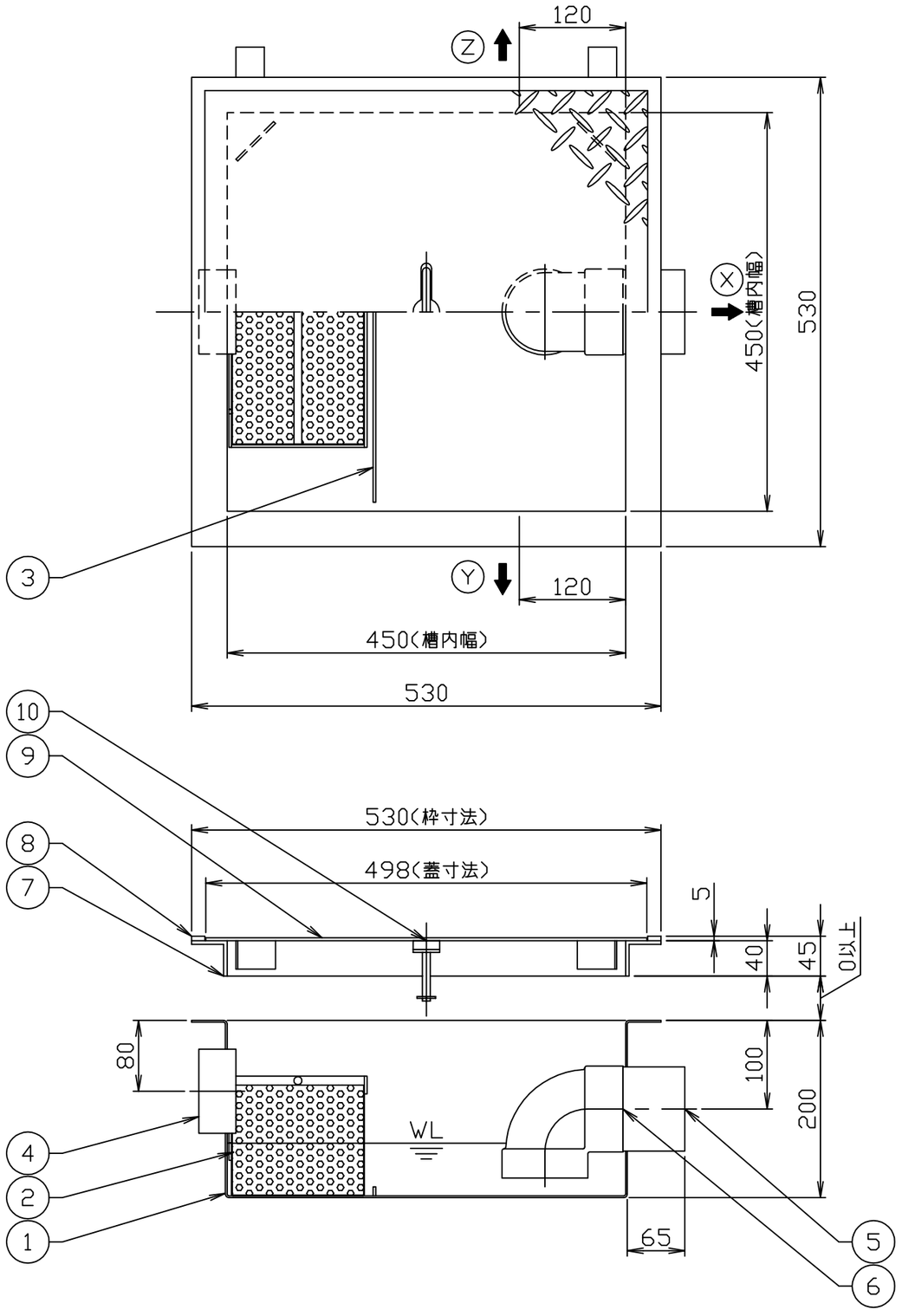

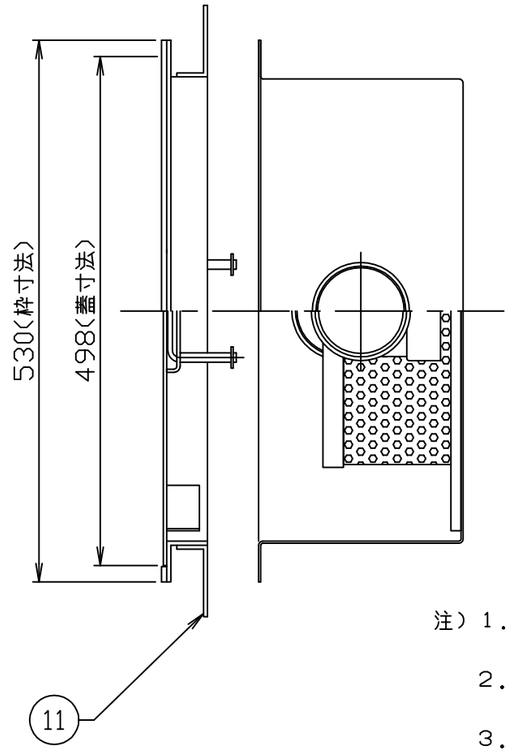

注）１．『ＸＹＺ』は流出方向を示します。
　　ご注文の際は流出方向をご指示下さい。
　　２．標準マンホール蓋は鋼板（ＳＳ）製、防錆塗装とします。
　　ステンレス製マンホール蓋は酸洗い仕上げとします。
　　３．バスケット寸法：３００ｘ１５０ｘ１３５Ｈ

蓋仕様

材質	板厚（mm）	質量（kg）
鋼板製(SS)	3.2	9
ｽﾃﾝﾚｽ製(SUS)	3.5	10

容量：１２（Ｌ）
本体質量：１７（ｋｇ）
枠質量：　４（ｋｇ）

品番 No.	部品名称 PARTS NAME	個数 QTY	材質 MATERIAL	備考 NOTE
15				
14				
13				
12				
11	フック	4	SS400	FB32x3
10	マンホール取手	1	蓋と同等	ø9
9	マンホール蓋（人荷重用）	1	表参照	表参照
8	目地	1組	SUS304	FB15x5
7	受け枠	1	SUS304	L40x40x3
6	トラップ管	1	PVC	75
5	流出口ソケット	1	SUS304	80A(Rp)
4	流入口ソケット	1	SUS304	80A(Rp)
3	固定仕切板	1	SUS304	FB10x3
2	バスケット（パンチング）	1	SUS304	t0.8,ø4
1	本体	1	SUS304	t2.0

注番 ORDER No.	三角法 THIRD ANGLE PROJECTION	尺度 SCALE 1／6	名称 NAME 超浅型排水桝（パイプ式）
設計 DESIGNED 竹田 1999, 1,23	検図 CHECKED 山本 1999, 1,24	担当 SECTION STAFF	客先 CUSTOMER
型式 TYPE GSU-10PAU	個数 QTY	現場名 OBJECT	備考 NOTE
ホーコス株式会社 HORKOS CORP	図番 FILE NAME	0G2140000L010F	