符号 MARK	訂正記録 REVISION RECORD	日付 DATE	署名 NAME
A			

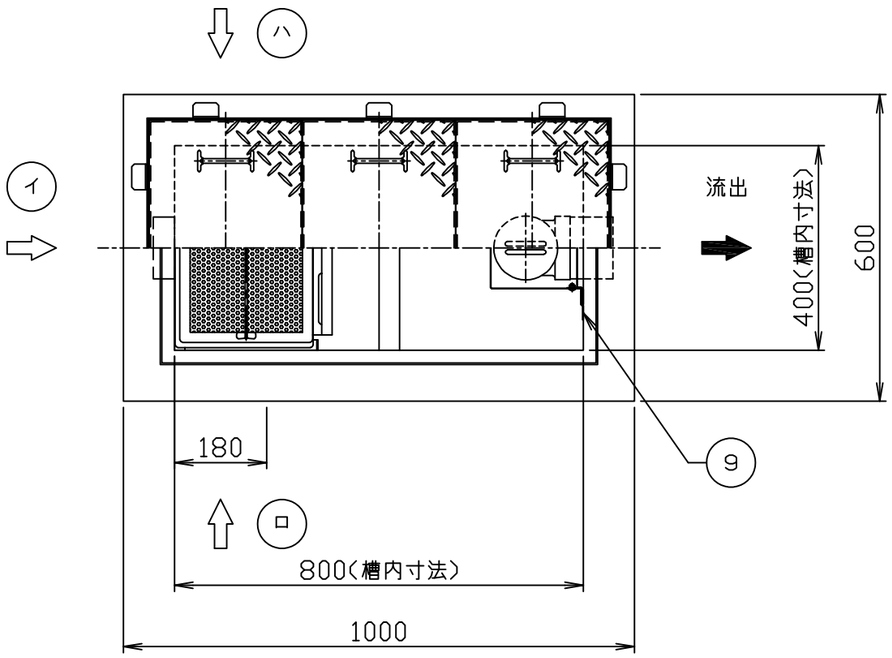

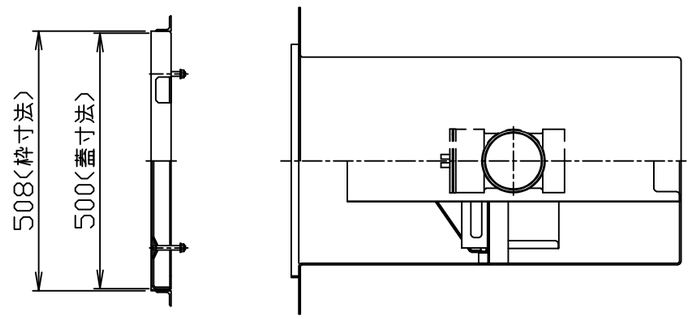

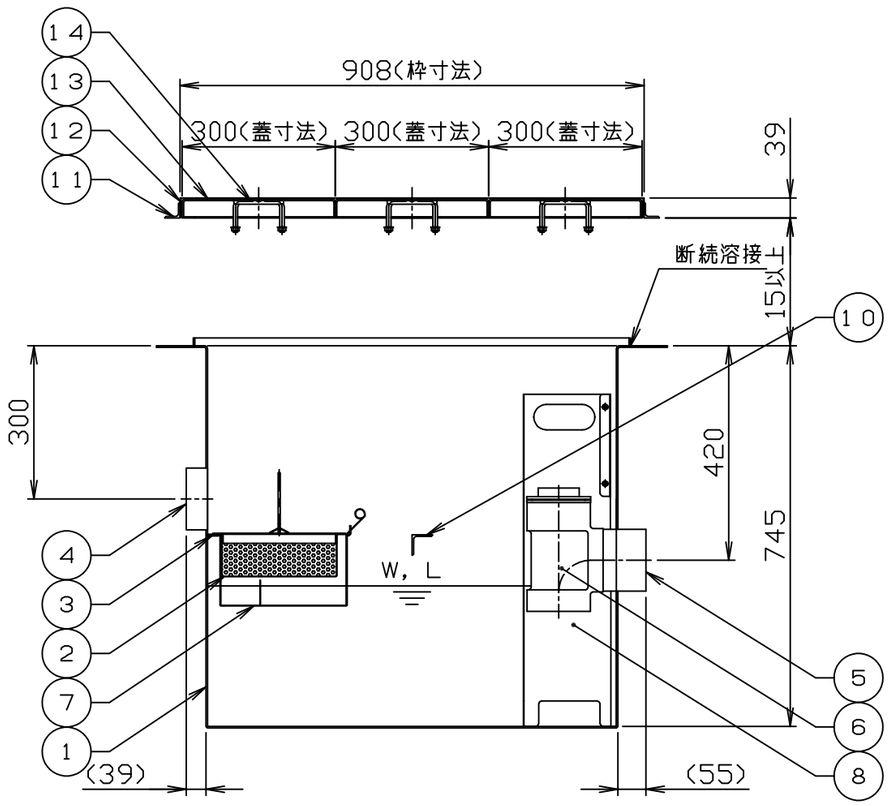

注）１．図中の『イロハ』は流入方向を示します。
　　ご注文の際は流入方向をご指示下さい。
　　２．バスケット寸法：３３０×２２０×８５
　　３．ステンレス製マンホール蓋は、酸洗い仕上げとします。

許容流入流量：１２０．０（Ｌ／ｍｉｎ）
標準阻集グリース量：３９．８（ｋｇ）
本体質量：６７（ｋｇ）
枠質量：３（ｋｇ）
蓋質量：１５（ｋｇ）

※日本阻集器工業会認定品
（ＳＨＡＳＥ－Ｓ２１７規格による）

品番 No.	部品名称 PARTS NAME	個数 QTY	材質 MATERIAL	備考 NOTE
１５				
１４	マンホール取手	６	蓋と同等	φ９
１３	マンホール蓋 （人荷重用）	３	SUS304	ｔ３．０
１２	受け枠	１組	SUS304	L39x29x2
１１	フック	１０	SS400	L30x30x3
１０	本体補強	1	SUS304	L40x40x3
９	ガイド	１組	SUS304	ｔ１．５
８	仕切板Ｂ（可動式）	1	SUS304	ｔ１．０
７	仕切板Ａ（可動式）	1	SUS304	ｔ１．０
６	トラップ	1	ＰＶＣ	１００
５	流出口ソケット	1	SUS304	100A(Rp)
４	流入口ソケット	1	SUS304	100A(Rp)
３	バスケット受	１組	SUS304	FB20xt2
２	バスケット	1	SUS304	t0.8、φ4
1	本体	1	SUS304	ｔ３．０

注番 ORDER No.	三角法 THIRD ANGLE PROJECTION	尺度 SCALE １／１２	名称 NAME グリース阻集器（パイプ式）
設計 DESIGNED 内藤 2020,06,12	検図 CHECKED 佐藤太 2020,06,12	担当 SECTION STAFF	客先 CUSTOMER
型式 TYPE HGS-NX120PS	個数 QTY	現場名 OBJECT	備考 NOTE
ホーコス株式会社 HORKOS CORP	図番 FILE NAME	0B251	2000A010A