符号 MARK	訂正記録 REVISION RECORD	日付 DATE	署名 NAME
A			

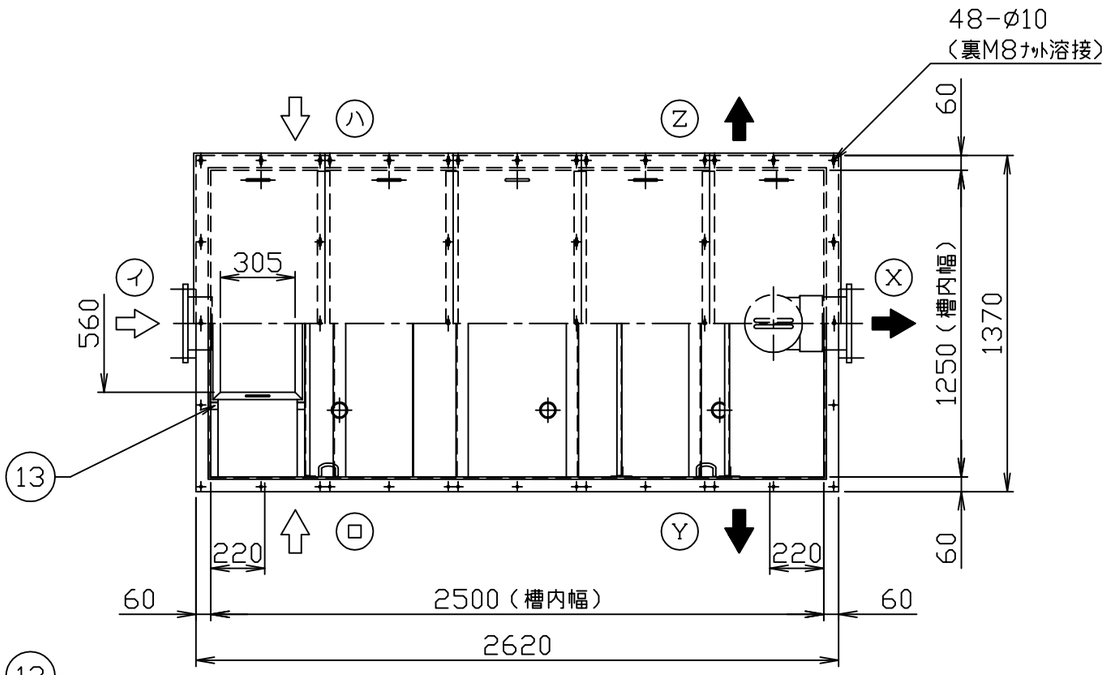

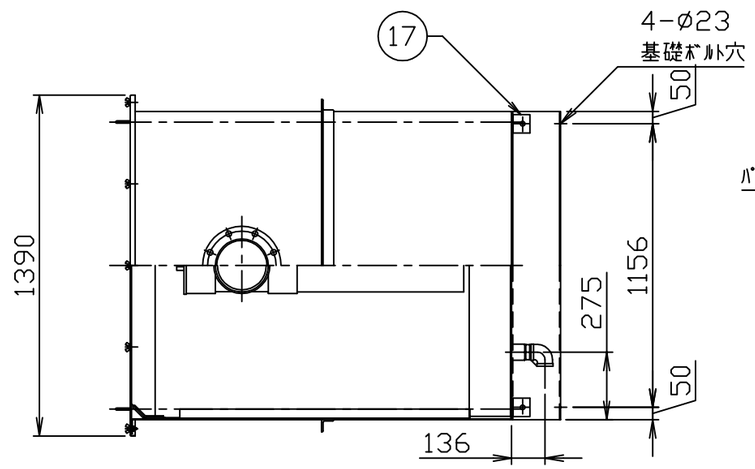

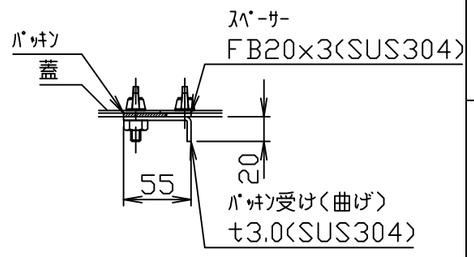

A部（ﾊﾟｯｷﾝ受け）詳細

注）1．『イロハ』は流入方向、『ＸＹＺ』は流出方向を示します。
ご注文の際は流入・流出方向をご指示下さい。
2．マンホール蓋はステンレス製、酸洗い仕上げとします。
3．架台（脚）は、溶融亜鉛メッキ仕上げとします。
4．バスケット寸法：560×305×200

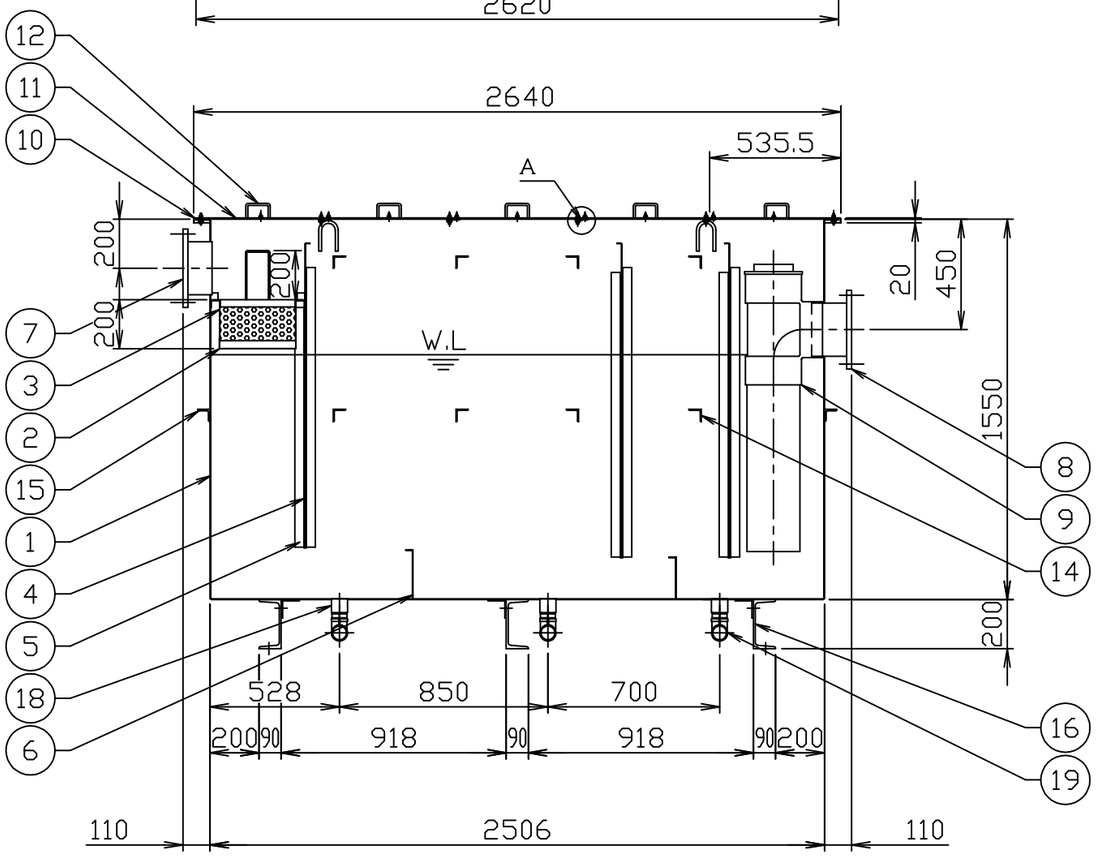

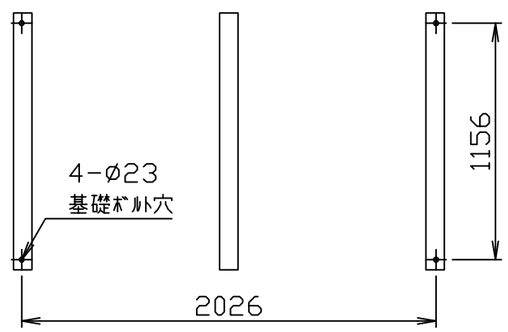

基礎ﾎﾞﾙﾄ穴寸法

本体容量：3000（L）
保持容積：2300（L）
本体質量：　750（kg）

品番 No.	部品名称 PARTS NAME	個数 QTY	材質 MATERIAL	備考 NOTE
19	ドレン口エルボ	3	SUS304	50A(Rc)
18	ドレン口ソケット	3	SUS304	50A(Rp)
17	架台（脚）固定金具	6	SUS304	L75X75X6
16	架台（脚）	3	SS400	C200X90X8
15	本体補強	1式	SUS304	L50X50X6
14	本体槽内補強	8	SUS304	L50X50X4
13	バスケット止め	4	SUS304	L30X30X2
12	マンホール取手	10	SUS304	ø9．0
11	点検蓋	5	SUS304	t1．5
10	パッキン	1	ゴム	t3．0
9	トラップ管	1	PVC	200
8	流出口フランジ(JIS5K)	1	SUS304	200A
7	流入口フランジ(JIS5K)	1	SUS304	200A
6	固定仕切板	2	SUS304	t3．0
5	スライドガイド	3組	SUS304	L40X40X3
4	スライド板	3	SUS304	t1．5
3	バスケット受け	1組	SUS304	L30X30X2
2	バスケット（パンチング）	1	SUS304	t0.8, ø4
1	本体（2B）	1	SUS304	t3．0

注番 ORDER No.	三角法 THIRD ANGLE PROJECTION	尺度 SCALE 1／25	名称 NAME パイプ式オイル阻集器
設計 DESIGNED 秋山 2020,5,11	検図 CHECKED 山吹 2022,11,24	担当 SECTION STAFF , ,	客先 CUSTOMER
型式 TYPE KW4−3000PD	個数 QTY	現場名 OBJECT	備考 NOTE ヘリポート用
ホーコス株式会社 HORKOS CORP	図番 FILE NAME	0H9302A00A010B	