符号 MARK	訂正記録 REVISION RECORD	日付 DATE	署名 NAME
A			

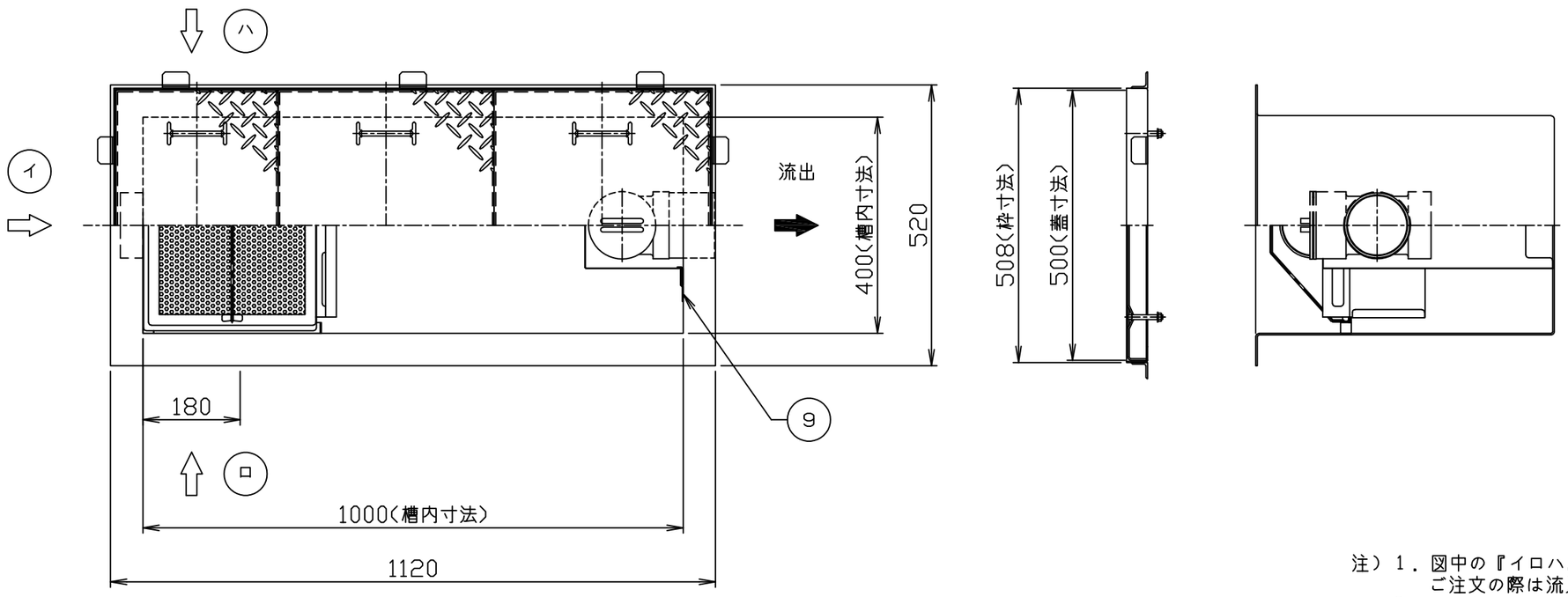

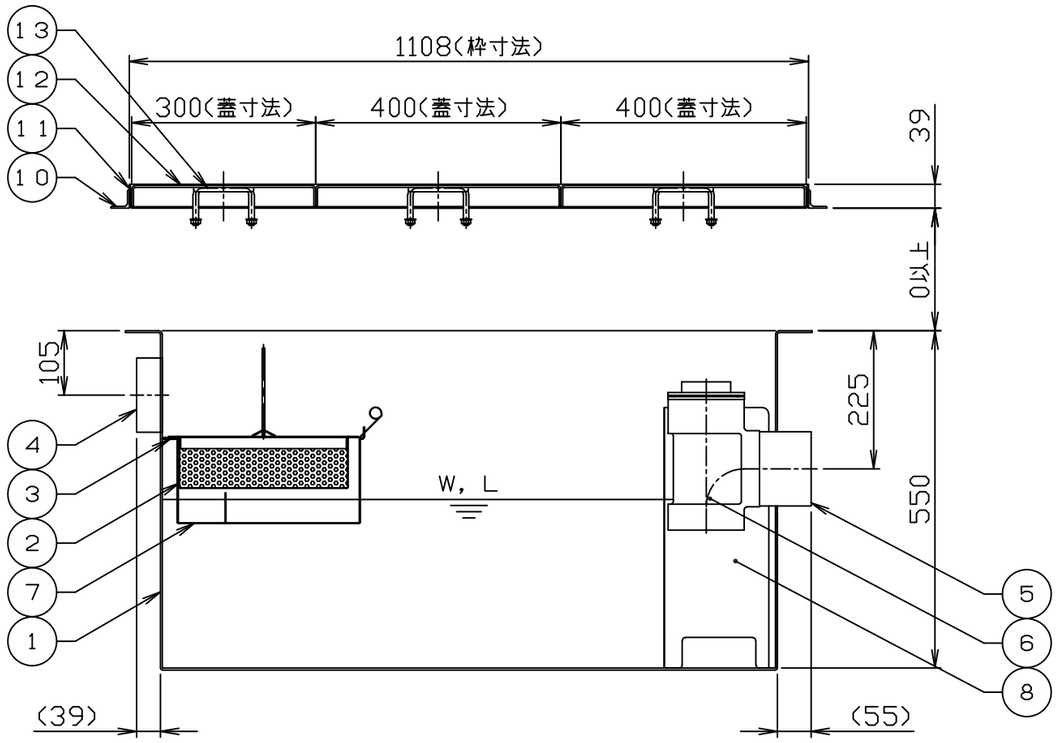

注）１．図中の『イロハ』は流入方向を示します。
　　ご注文の際は流入方向をご指示下さい。
　　２．バスケット寸法：３３０×２７０×８５
　　３．ステンレス製マンホール蓋は、酸洗い仕上げとします。

許容流入流量：１５０．０（Ｌ／ｍｉｎ）
標準阻集グリース量：４９．８（ｋｇ）
本体質量：６１（ｋｇ）
枠質量：３（ｋｇ）
蓋質量：１８（ｋｇ）

※日本阻集器工業会認定品
（ＳＨＡＳＥ－Ｓ２１７規格による）

品番 No.	部品名称 PARTS NAME	個数 QTY	材質 MATERIAL	備考 NOTE
15				
14				
13	マンホール取手	6	蓋と同等	Ø9
12	マンホール蓋 （人荷重用）	3	SUS304	t３．０
11	受け枠	1組	SUS304	L39x29x2
10	フック	10	SS400	L30x30x3
9	ガイド	1組	SUS304	t１．５
8	仕切板Ｂ（可動式）	1	SUS304	t１．０
7	仕切板Ａ（可動式）	1	SUS304	t１．０
6	トラップ	1	ＰＶＣ	１００
5	流出口ソケット	1	SUS304	100A(Rp)
4	流入口ソケット	1	SUS304	100A(Rp)
3	バスケット受	1組	SUS304	FB20xt2
2	バスケット	1	SUS304	t0.8、Ø4
1	本体	1	SUS304	t３．０

注番 ORDER No.	三角法 THIRD ANGLE PROJECTION	尺度 SCALE １／１０	名称 NAME グリース阻集器（パイプ式）
設計 DESIGNED 内藤 2020,06,11	検図 CHECKED 佐藤太 2020,06,11	担当 SECTION STAFF 、、	客先 CUSTOMER
型式 TYPE HGS-NX150PD	個数 QTY	現場名 OBJECT	備考 NOTE
ホーコス株式会社 HORKOS CORP	図番 FILE NAME 0B189 3000A010A		