符号 MARK	訂正記録 REVISION RECORD	日付 DATE	署名 NAME
A			

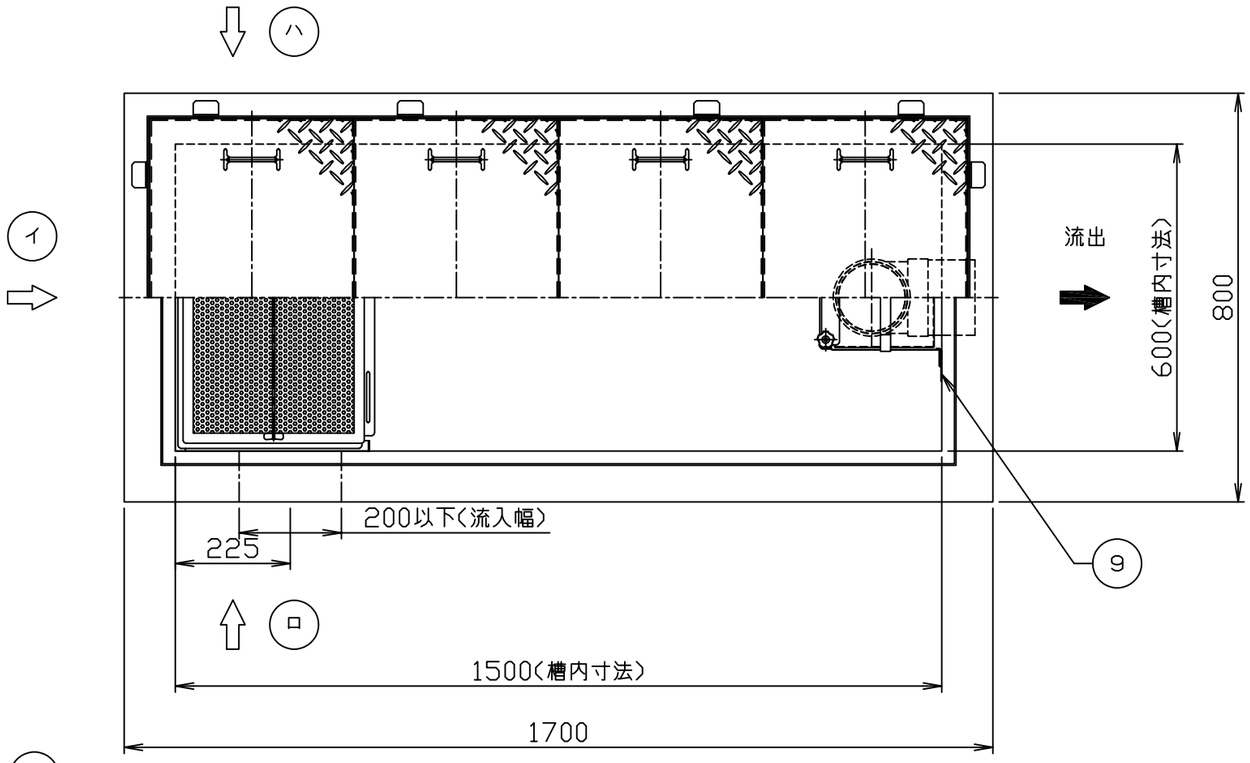

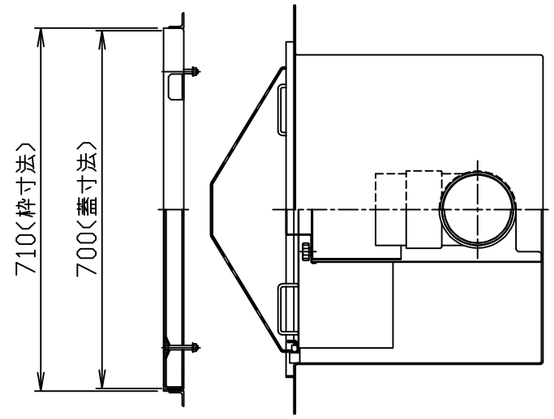

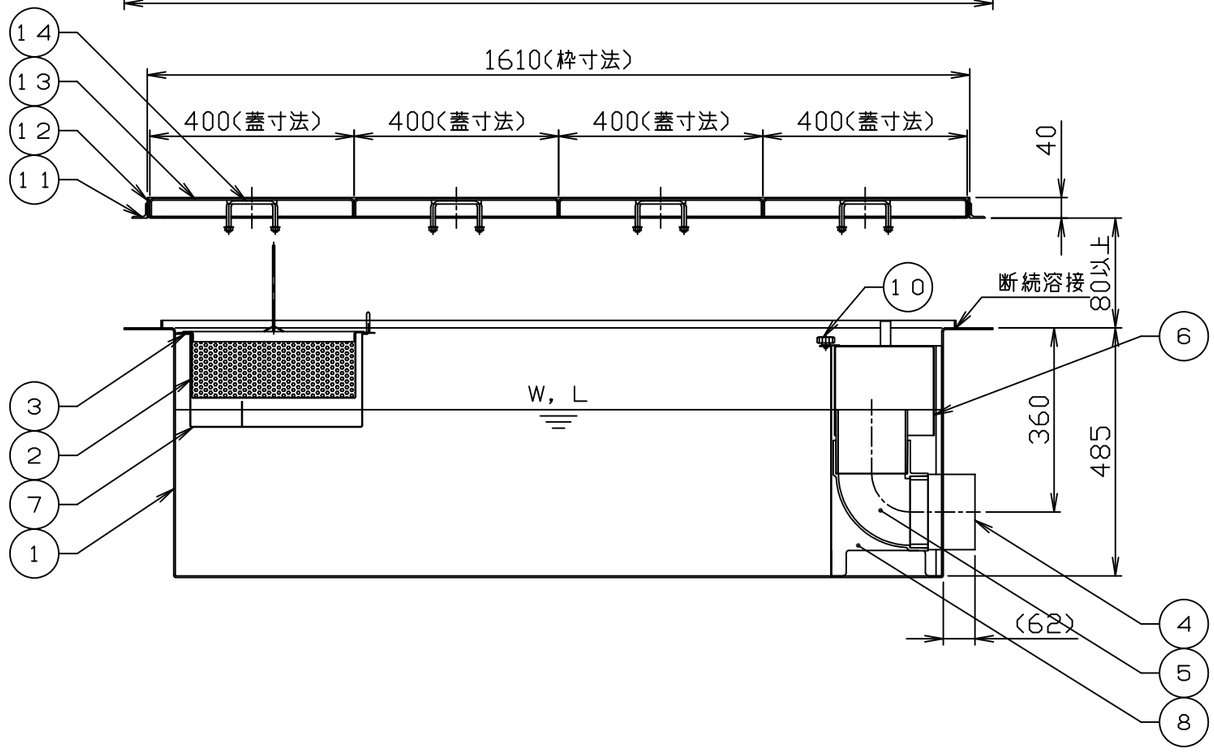

注）１．図中の『イロハ』は流入方向を示します。
　　ご注文の際は流入方向をご指示下さい。
　２．バスケット寸法：５３０×３１５×１３０
　３．ステンレス製マンホール蓋は、酸洗い仕上げとします。

許容流入流量：４００．０（Ｌ／ｍｉｎ）
標準阻集グリース量：１３２．８（ｋｇ）
本体質量：１００（ｋｇ）
枠質量：７（ｋｇ）
蓋質量：３５（ｋｇ）

※日本阻集器工業会認定品
（ＳＨＡＳＥ－Ｓ２１７規格による）

品番 No.	部品名称 PARTS NAME	個数 QTY	材質 MATERIAL	備考 NOTE
15				
14	マンホール取手	8	蓋と同等	Ø9
13	マンホール蓋 （人荷重用）	4	SUS304	t３．０
12	受け枠	1組	SUS304	L40x30x3
11	フック	12	SS400	L30x30x3
10	止め金具（ナット＋ノブボルト）	2	SUS+ﾅｲﾛﾝ	M6
9	ガイド	1組	SUS304	t１．５
8	仕切板Ｂ（可動式）	1	SUS304	t１．０
7	仕切板Ａ（可動式）	1	SUS304	t１．０
6	封水キャップ	1	SUS304	t１．５
5	トラップ管	1	ＰＶＣ	１２５
4	流出口ソケット	1	SUS304	125A(Rp)
3	バスケット受	1組	SUS304	FB20xt2
2	バスケット	1	SUS304	t0.8、Ø4
1	本体	1	SUS304	t３．０

注番 ORDER No.		三角法 THIRD ANGLE PROJECTION	尺度 SCALE １／１２
設計 DESIGNED	検図 CHECKED	担当 SECTION STAFF	客先 CUSTOMER
影久 2020,05,18	山本大 2020,05,18	、、	現場名 OBJECT

名称 NAME：グリース阻集器（側溝式）
型式 TYPE：ＨＧＳ－ＮＸ４００Ｅ　個数 QTY
備考 NOTE

ホーコス株式会社 HORKOS CORP

図番 FILE NAME：0A1511 7000A010A