符号 MARK	訂正記録 REVISION RECORD	日付 DATE	署名 NAME
A			

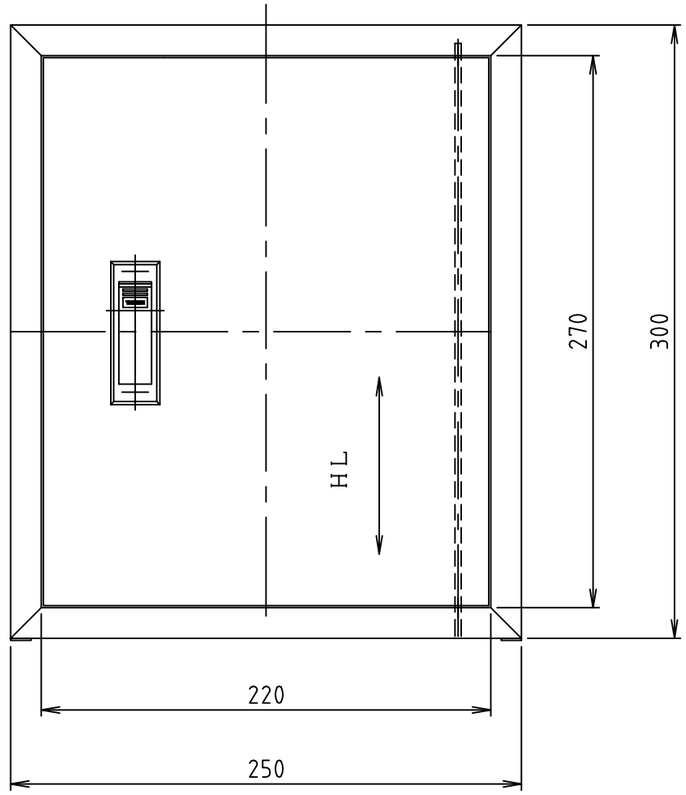

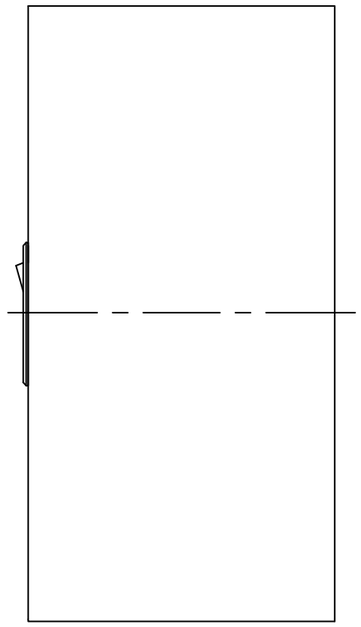

重量（kg）：２．８
適用散水栓：２５Ａ

※３Ｈは公共建築設備工事標準図記号ＷＢ－２０です。

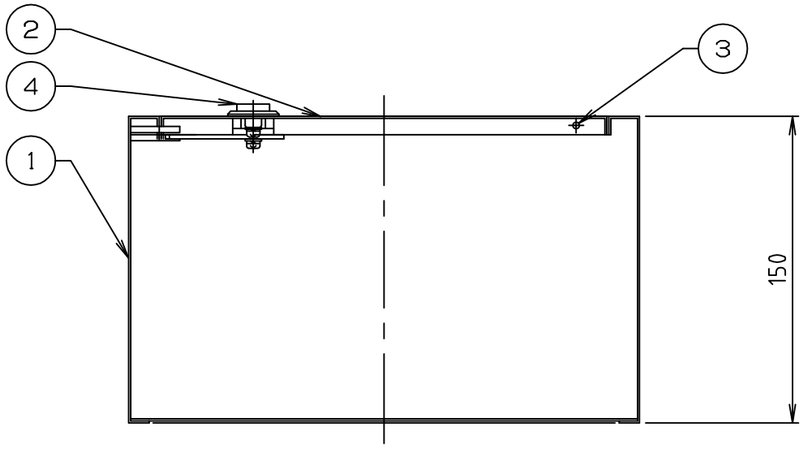

品番 No.	部品名称 PARTS NAME	個数 QTY	材質 MATERIAL	備考 NOTE
15				
14				
13				
12				
11				
10				
9				
8				
7				
6				
5				
4	小型平面ハンドル A-250-4-2	1	ＺＤＣ	鍵なし
3	開閉軸	1	SUS304	φ３
2	蓋	1	SUS304	ｔ１．０
1	本体	1	SUS304	ｔ１．０

注番 ORDER No.	三角法 THIRD ANGLE PROJECTION	尺度 SCALE １／３	名称 NAME 散水栓ボックス壁面縦埋設・露出型
設計 DESIGNED 秋山 2020.05.12	検図 CHECKED 佐藤太 2020.05.12	担当 SECTION STAFF 、、	客先 CUSTOMER
型式 TYPE ＢＳ－３Ｈ－ＶＬＮ	個数 QTY	現場名 OBJECT	備考 NOTE
ホーコス株式会社 HORKOS CORP	図番 FILE NAME 0X6132000A0300		