符号 MARK	訂正記録 REVISION RECORD	日付 DATE	署名 NAME
A			

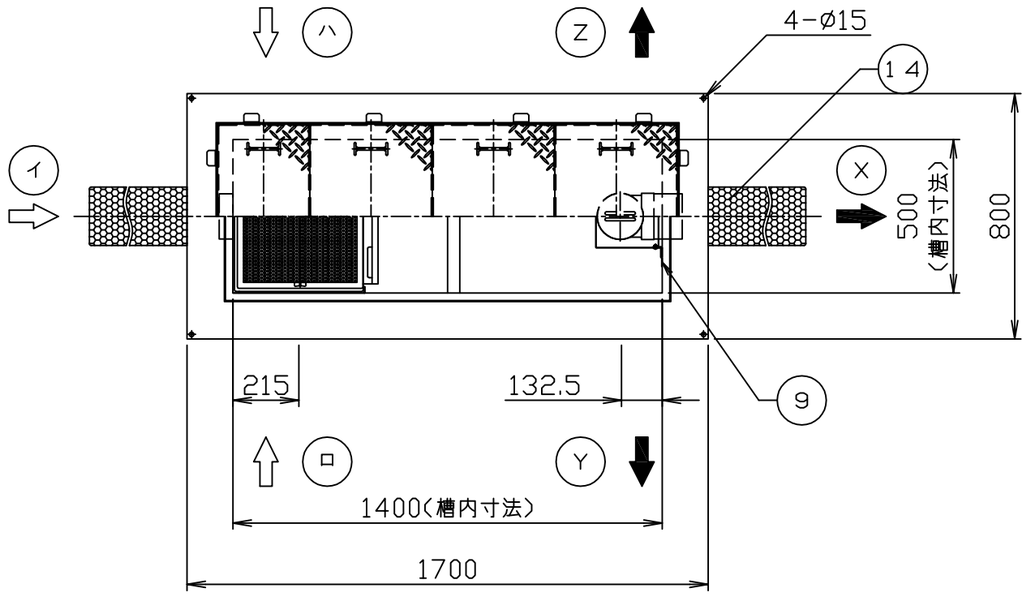

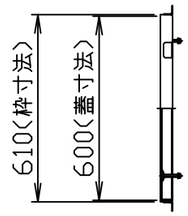

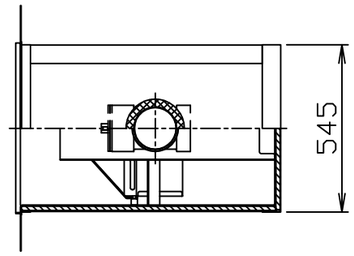

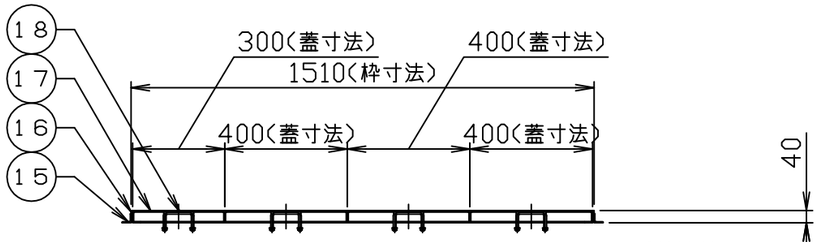

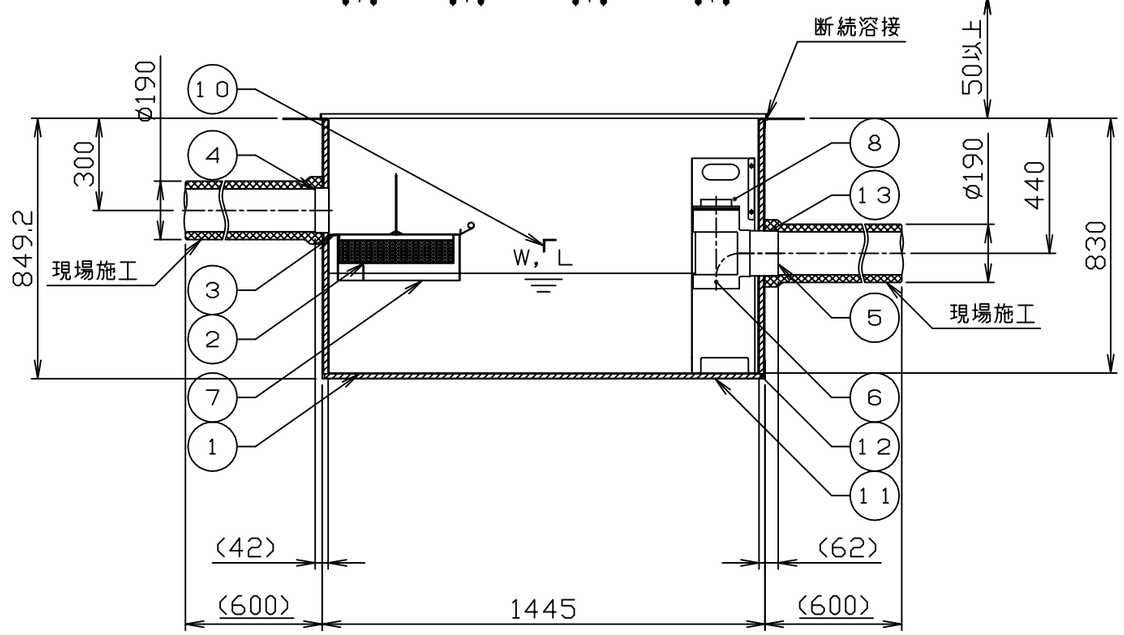

注）１．図中の『イロハ』は流入方向を示します。
『ＸＹＺ』は流出方向を示します。
ご注文の際は流入方向をご指示下さい。
２．バスケット寸法：４３０×３７０×９５
３．ステンレス製マンホール蓋は、酸洗い仕上げとします。

４．蓋枠にかかる荷重は躯体で支える事とし、荷重に対して躯体強度は十分であると仮定しております。

品番 No.	部品名称 PARTS NAME	個数 QTY	材質 MATERIAL	備考 NOTE
18	マンホール取手	8	蓋と同等	φ9
17	マンホール蓋 （人荷重用）	4	SUS304	t３．０
16	受け枠	1組	SUS304	L40x30x3
15	フック	12	SS400	L30x30x3
14	金網	1	SUS304	
13	配管被覆材	1組	ｱﾙｶﾘｱｰｽｼﾘｹｰﾄ	t２５
12	本体被覆材	1組	ｹｲ酸ｶﾙｼｳﾑ	t１５
11	ケース	1組	SS400	t１．２
10	本体補強	1	SUS304	L40x40x3
9	ガイド	1組	SUS304	t１．５
8	仕切板Ｂ（可動式）	1	SUS304	t１．０
7	仕切板Ａ（可動式）	1	SUS304	t１．０
6	トラップ管	1	ＰＶＣ	１２５
5	流出口ソケット	1	SUS304	125A(Rp)
4	流入口ソケット	1	SUS304	125A(Rp)
3	バスケット受	1組	SUS304	FB20xt2
2	バスケット	1	SUS304	t0.8、φ4
1	本体	1	SUS304	t３．０

許容流入流量：３００．０（Ｌ／ｍｉｎ）
標準阻集グリース量：９９．６（ｋｇ）
本体質量：１５９（ｋｇ）
枠質量：７（ｋｇ）
蓋質量：２８（ｋｇ）

※日本阻集器工業会認定品
（ＳＨＡＳＥ－Ｓ２１７規格による）
※国土交通大臣認定品
認定番号：ＰＳ０６０ＦＬ－０４６３－２
（防火区画貫通部の１時間遮炎性能）

注番 ORDER No.		三角法 THIRD ANGLE PROJECTION	尺度 SCALE １／２０
設計 DESIGNED 秋山 2020.06.15	検図 CHECKED 山田大 2023,03,17	担当 SECTION STAFF	客先 CUSTOMER
			現場名 OBJECT

名称 NAME 遮炎型グリース阻集器（パイプ式）
型式 TYPE FS3-NX300PS
個数 QTY
備考 NOTE

ホーコス株式会社 HORIKOS CORP

図番 FILE NAME 0F1966 0000A010B