符号 MARK	訂正記録 REVISION RECORD	日付 DATE	署名 NAME
A			

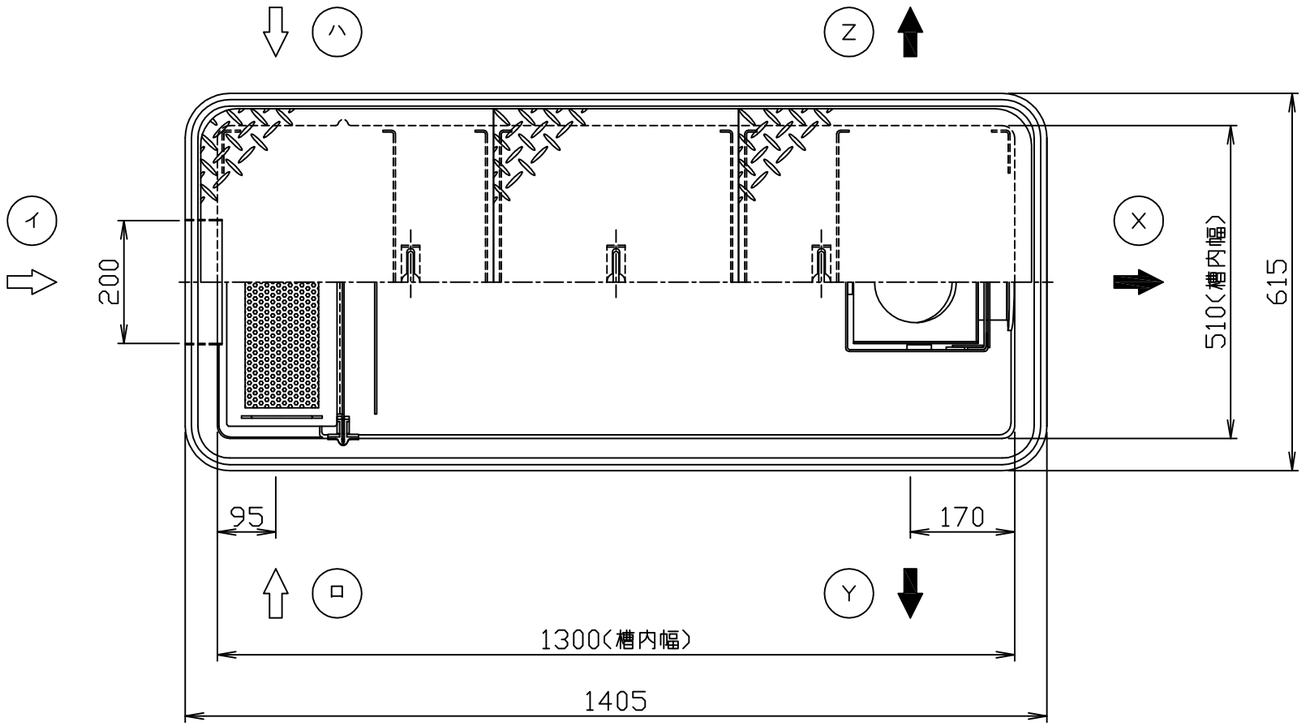

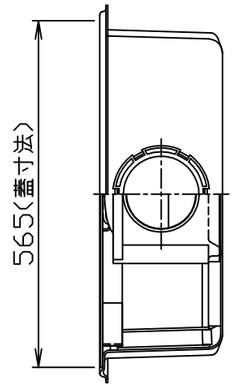

注）１．図中の『イロハ』は流入方向
　　『ＸＹＺ』は流出方向を示します。
　　ご注文の際は流入・流出方向をご指示下さい。
　２．バスケット寸法：４１０×１２０×１０５
　３．鋼板製マンホール蓋は、防錆塗装とします。
　　ステンレス製マンホール蓋は、酸洗い仕上げとします。

蓋仕様

材質	板厚 (mm)	質量 (Kg)
鋼板製(SS)	3.2	22
ｽﾃﾝﾚｽ製(SUS)	3.5	24

許容流入流量：74.0（L/min）
標準阻集グリース量：24.5（Kg）
本体質量：13（Kg）

※日本阻集器工業会認定品
（SHASE-S217規格による）

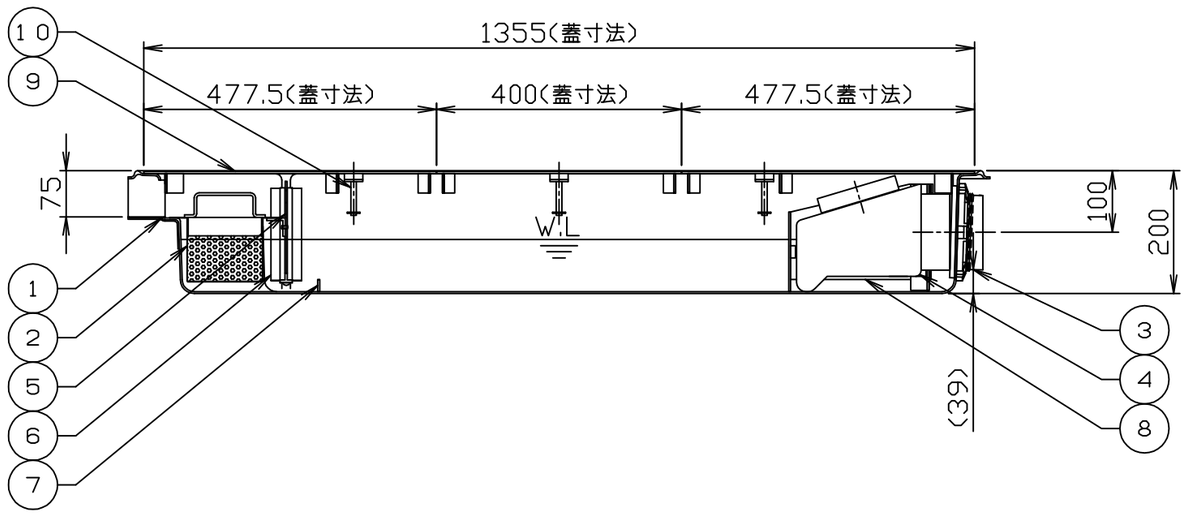

品番 No.	部品名称 PARTS NAME	個数 QTY	材質 MATERIAL	備考 NOTE
15				
14				
13				
12				
11				
10	マンホール取手	3	蓋と同等	φ9
9	マンホール蓋（人荷重用）	3	表参照	表参照
8	仕切板Ｃ（可動式）	1	ＰＶＣ	ｔ３．０
7	仕切板Ｂ（固定式）	1	ＦＲＰ	ｔ３．０
6	スライドガイド	1	ＰＶＣ	
5	仕切板Ａ（可動式）	1	ＦＲＰ	ｔ３．０
4	トラップ	1	ＰＶＣ	１００
3	流出口ソケット	1	ＰＶＣ	１００
2	バスケット	1	SUS304	t0.8、φ4
1	本体	1	ＦＲＰ	ｔ３以上

注番 ORDER No.		三角法 THIRD ANGLE PROJECTION	尺度 SCALE 1／10
名称 NAME	超浅型グリース阻集器（側溝式）		
設計 DESIGNED	検図 CHECKED	担当 SECTION STAFF	客先 CUSTOMER
型式 TYPE	GFRA-N70JE	個数 QTY	
影久	佐藤太		現場名 OBJECT
備考 NOTE			
2017,09,01	2017,09,01	、 、	
ホーコス株式会社 HORKOS CORP		図番 FILE NAME	0G45040000L010B