符号 MARK	訂正記録 REVISION RECORD	日付 DATE	署名 NAME
A			

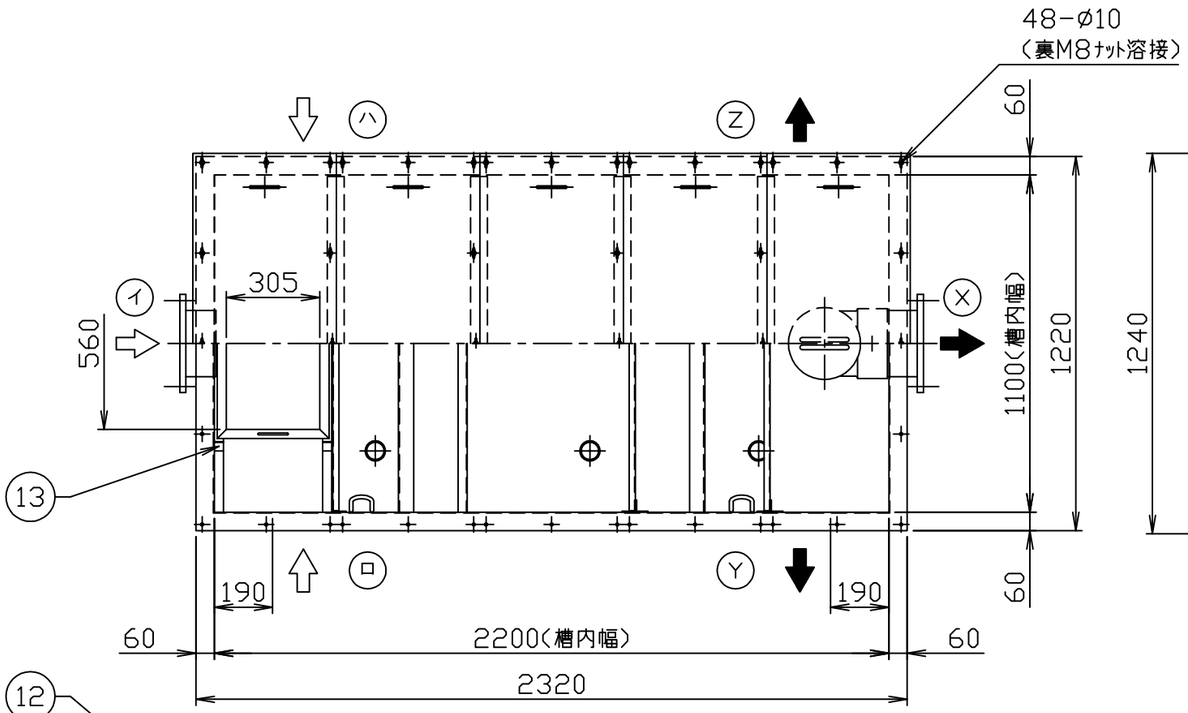

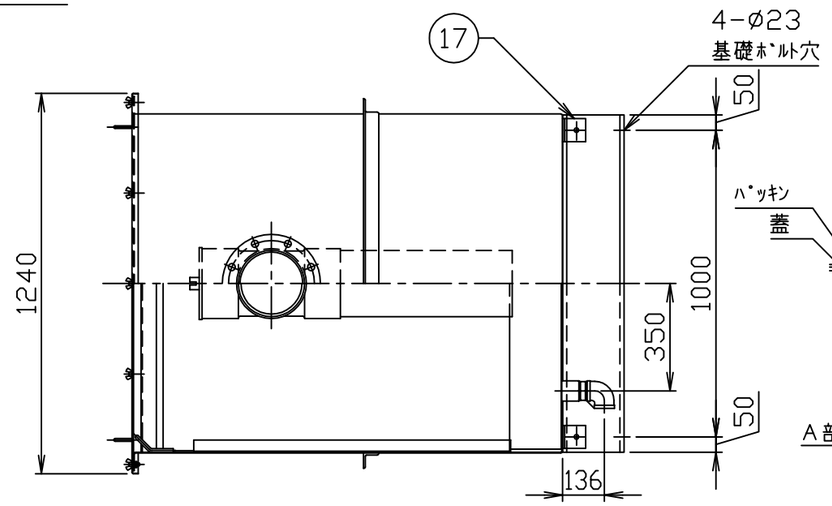

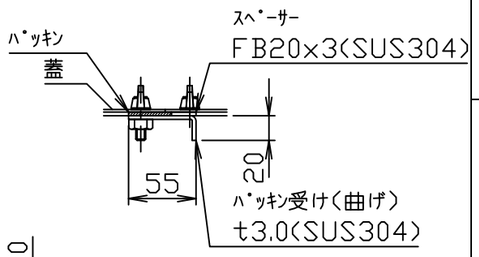

A部(ﾊﾟｯｷﾝ受け)詳細

注）１．『イロハ』は流入方向、『ＸＹＺ』は流出方向を示します。
ご注文の際は流入・流出方向をご指示下さい。
２．マンホール蓋はステンレス製、酸洗い仕上げとします。
３．架台（脚）は、溶融亜鉛メッキ仕上げとします。
４．バスケット寸法：５６０ｘ３０５ｘ２００

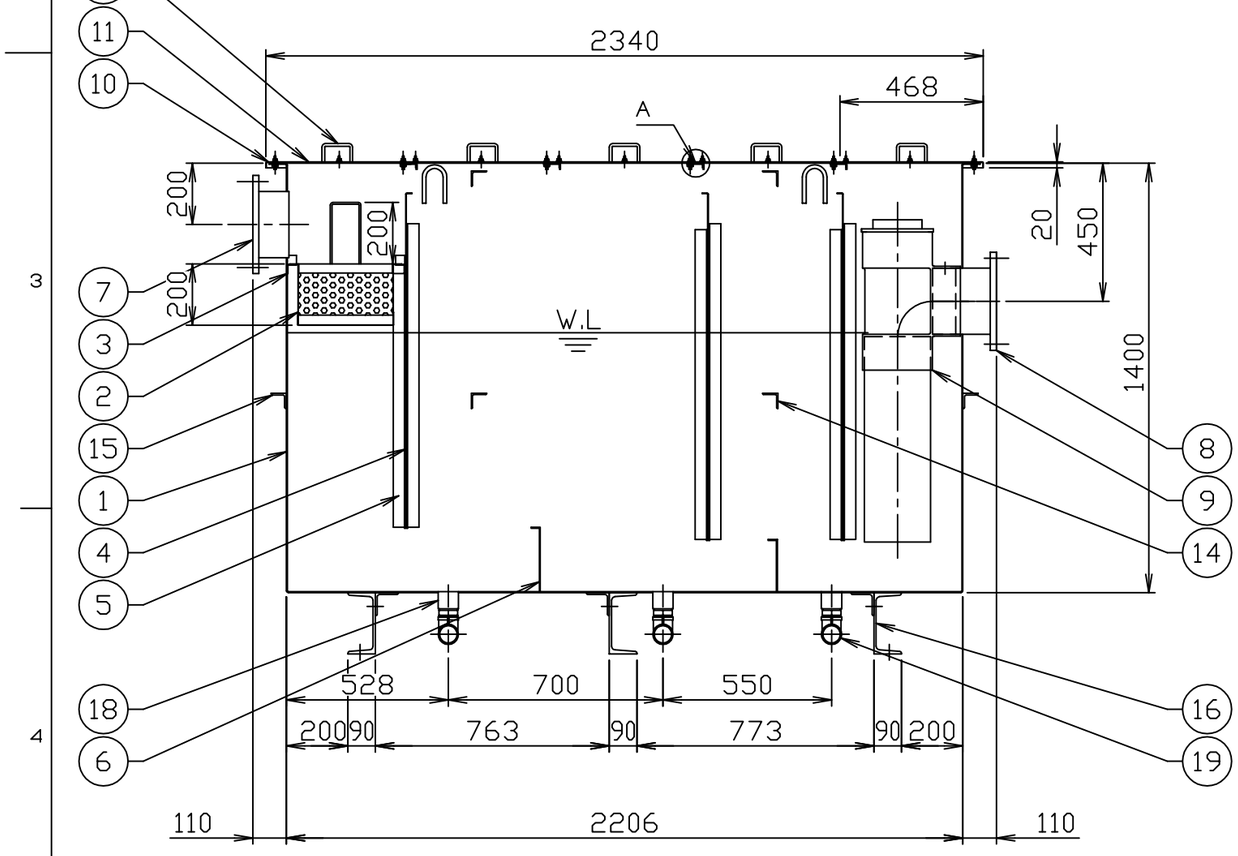

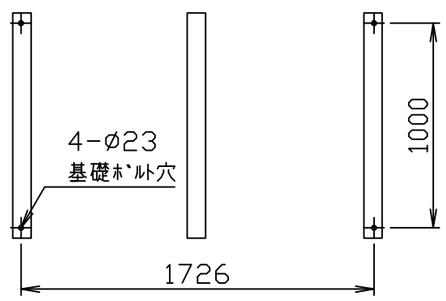

基礎ﾎﾞﾙﾄ穴寸法

本体容量：２０００（Ｌ）
保持容積：１５００（Ｌ）
本体質量：　５７５（ｋｇ）

品番 No.	部品名称 PARTS NAME	個数 QTY	材質 MATERIAL	備考 NOTE
19	ドレン口エルボ	3	SUS304	50A(Rc)
18	ドレン口ソケット	3	SUS304	50A(Rp)
17	架台（脚）固定金具	6	SUS304	L75x75x6
16	架台（脚）	3	SS400	C200x90x8
15	本体補強	1式	SUS304	L50x50x6
14	本体槽内補強	4	SUS304	L50x50x4
13	バスケット止め	4	SUS304	L30x30x2
12	マンホール取手	10	SUS304	ø9．0
11	点検蓋	5	SUS304	t1．5
10	パッキン	1	ゴム	t3．0
9	トラップ管	1	PVC	200
8	流出口フランジ(JIS5K)	1	SUS304	200A
7	流入口フランジ(JIS5K)	1	SUS304	200A
6	固定仕切板	2	SUS304	t3．0
5	スライドガイド	3組	SUS304	L40x40x3
4	スライド板	3	SUS304	t1．5
3	バスケット受け	1組	SUS304	L30x30x2
2	バスケット（パンチング）	1	SUS304	t0.8,ø4
1	本体（２Ｂ）	1	SUS304	t3．0

注番 ORDER No.	三角法 THIRD ANGLE PROJECTION / 尺度 SCALE 1／20	名称 NAME	パイプ式オイル阻集器
設計 DESIGNED 松山 2007,04,28 / 検図 CHECKED 山吹 2022,11,24 / 担当 SECTION STAFF , ,	客先 CUSTOMER	型式 TYPE	KW4−2000PD / 個数 QTY
	現場名 OBJECT	備考 NOTE	ヘリポート用
ホーコス株式会社 HORKOS CORP	図番 FILE NAME	0H9301A00A011H	