符号 MARK	訂正記録 REVISION RECORD	日付 DATE	署名 NAME
A			

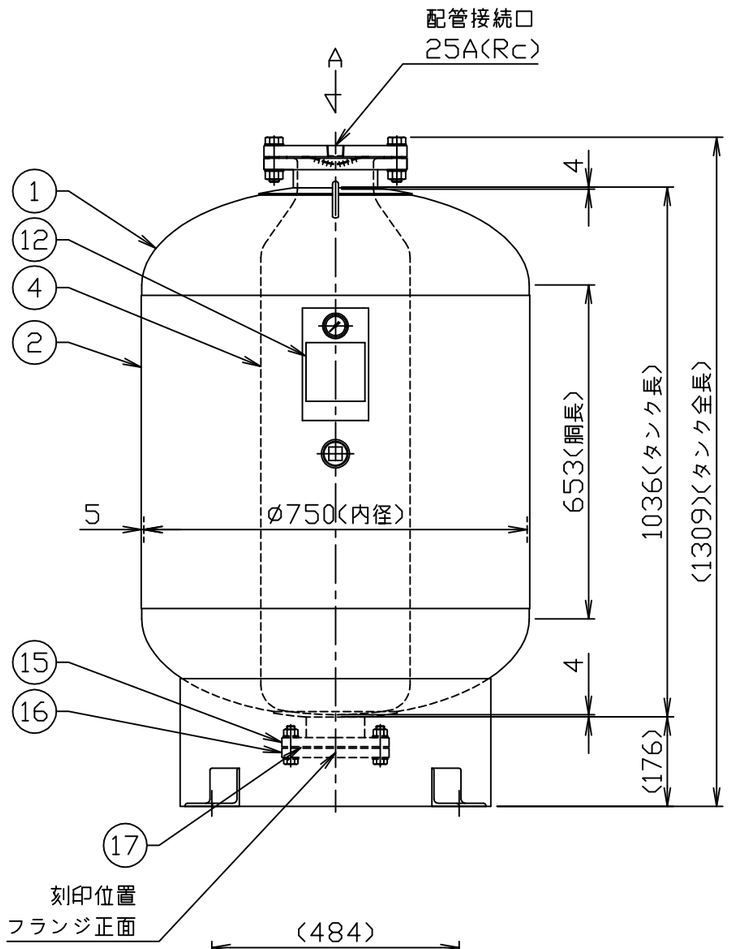

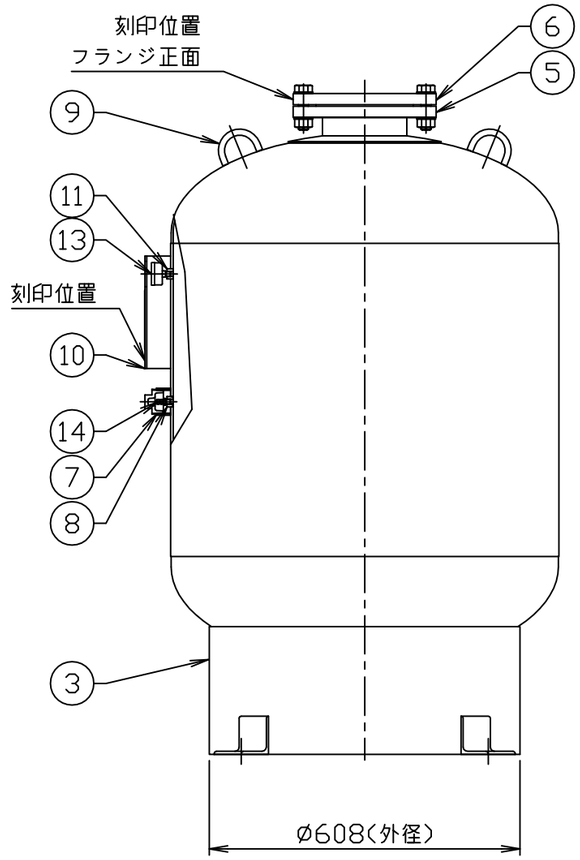

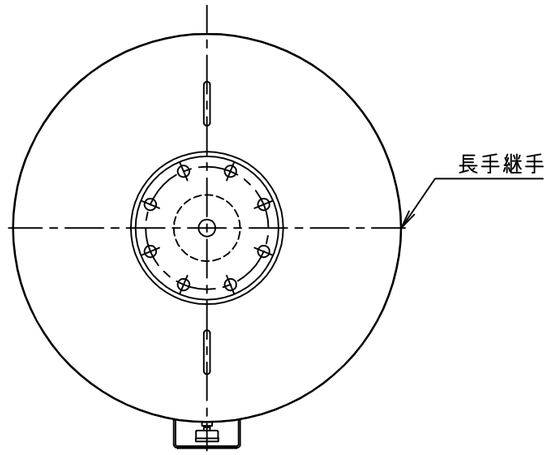

矢視A

アンカー埋込み長さ(ケミカル)		
1.5G時	100mm	M12

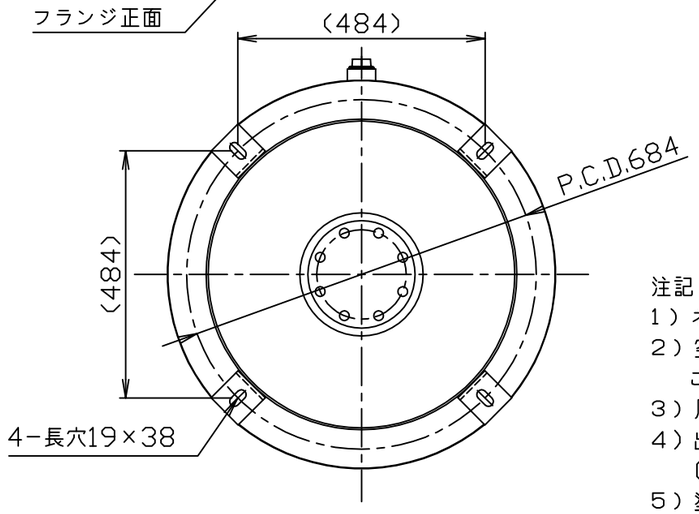

仕様

内容積	0.40	m^3
規格	第二種圧力容器	
最大吸収容量	0.320	m^3
最高使用圧力	0.800	MPa
水圧試験圧力	1.27	MPa
空気封入圧力		MPa
最高使用温度	95	℃
質量	160	Kg

注記
1）ネジ部は特記以外すべて管用平行ねじとします。
2）空気封入圧力をご指示下さい。
　ご指示なき場合の空気封入圧力は0.4MPaです。
3）圧力計・空気封入バルブは付属しております。
4）出荷時の封入圧力は最大0.5 MPaです。
　0.5 MPaを超える場合は現地にて調整願います。
5）塗装仕様の場合、空気封入口部のプラグは
　樹脂キャップとなります。

品番 No.	部品名称 PARTS NAME	個数 QTY	材質 MATERIAL	備考 NOTE
19				
18				
17	ジョイントシート(RF)t1.5	1	−	NO.1995
16	点検口蓋フランジ(JIS B 2220)	1	SUSF304	100A(10K)
15	点検口フランジ(JIS B 2220)	1	SUSF304	100A(10K)
14	エアーバルブ	1	−	1/8″-NPT
13	圧力計	1	−	
12	銘板	1	AL	t0.8
11	圧力計口ソケット	1	SUS304	1/8″-NPT
10	銘板座	1	SUS304	t3.0
9	吊金具	2	SUS304	Ø12
8	空気封入口ソケット	1	SUS304	1/8″-NPT
7	空気封入口カバーソケット(プラグ付)	1	SUS304	40A(Rp)
6	ブラダー取付口蓋フランジ (JIS B 2220)	1	SUSF304	150A(10K)
5	ブラダー取付口フランジ (JIS B 2220)	1	SUSF304	150A(10K)
4	ブラダー	1	IIR	
3	スカート	1	SUS304	t4.0
2	胴板	1	SUS304	t5.0
1	正半楕円型鏡板(ED)	2	SUS304	ø750-t4.0

注番 ORDER No.		三角法 THIRD ANGLE PROJECTION / 尺度 SCALE 1/12	名称 NAME 密閉式膨張タンク
設計 DESIGNED 山本真 2018.01.31	検図 CHECKED 山田 2025.01.24	担当 SECTION STAFF 、、	客先 CUSTOMER / 型式 TYPE AFU-400NX / 個数 QTY
		現場名 OBJECT	備考 NOTE 0.8MPa

ホーコス株式会社 HORKOS CORP

図番 FILE NAME 0M3875000A010G