符号 MARK	訂正記録 REVISION RECORD	日付 DATE	署名 NAME
A			

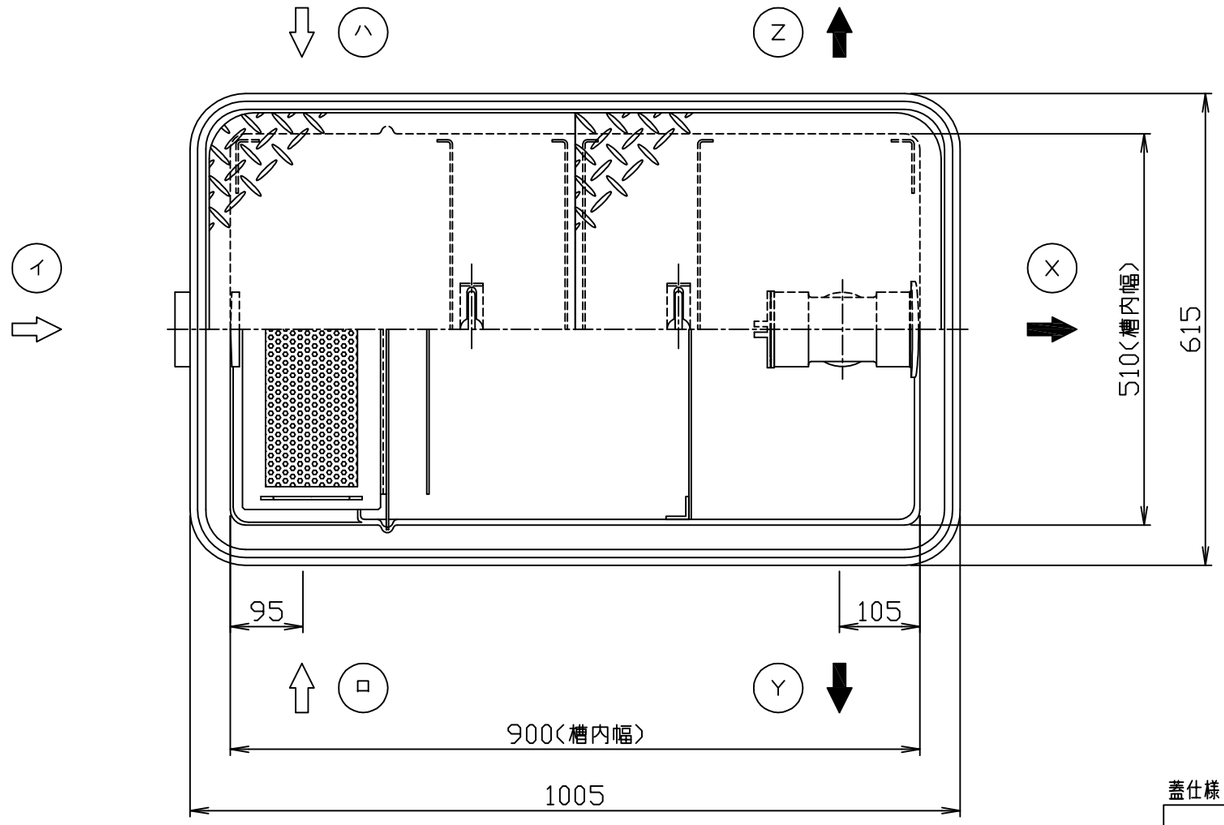

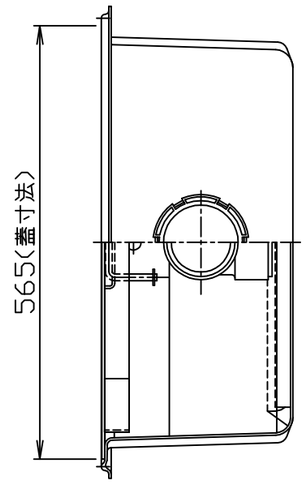

注）１．図中の『イロハ』は流入方向
　　『ＸＹＺ』は流出方向を示します。
　　ご注文の際は流入・流出方向をご指示下さい。
　２．バスケット寸法：４１０×１２０×１０５
　３．鋼板製マンホール蓋は、防錆塗装とします。
　　ステンレス製マンホール蓋は、酸洗い仕上げとします。

蓋仕様

材質	板厚 (mm)	質量 (Kg)
鋼板製(SS)	3.2	15
ステンレス製(SUS)	3.5	17

許容流入流量：22.5（L/min）
標準阻集グリース量：7.4（Kg）
本体質量：10（Kg）

※日本阻集器工業会認定品
（SHASE-S217規格による）

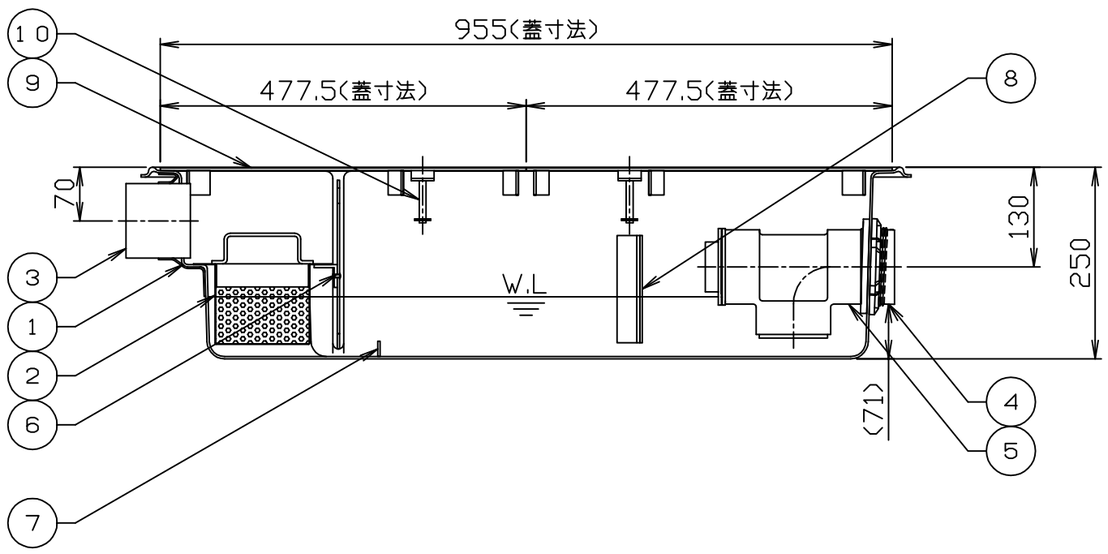

品番 No.	部品名称 PARTS NAME	個数 QTY	材質 MATERIAL	備考 NOTE
15				
14				
13				
12				
11				
10	マンホール取手	2	蓋と同等	ø9
9	マンホール蓋（人荷重用）	2	表参照	表参照
8	仕切板Ｃ（固定式）	1	ＦＲＰ	t３．０
7	仕切板Ｂ（固定式）	1	ＦＲＰ	t３．０
6	仕切板Ａ（可動式）	1	ＦＲＰ	t３．０
5	トラップ	1	ＰＶＣ	７５
4	流出口ソケット	1	ＰＶＣ	７５
3	流入口ソケット	1	ＰＶＣ	７５
2	バスケット	1	SUS304	t0.8、ø4
1	本体	1	ＦＲＰ	t３以上

注番 ORDER No.	三角法 THIRD ANGLE PROJECTION	尺度 SCALE 1／8	名称 NAME 超浅型グリース阻集器（パイプ式）
設計 DESIGNED 影久 2017,09,01	検図 CHECKED 佐藤太 2017,09,01	担当 SECTION STAFF 、、	客先 CUSTOMER
型式 TYPE ＧＦＲＡ－Ｎ２０ＪＰ	個数 QTY	現場名 OBJECT	備考 NOTE
ホーコス株式会社 HORKOS CORP	図番 FILE NAME 0G5300000L010B		