| 符号 MARK | 訂正記録 REVISION RECORD | 日付 DATE | 署名 NAME |
|---|---|---|---|
| A | | | |

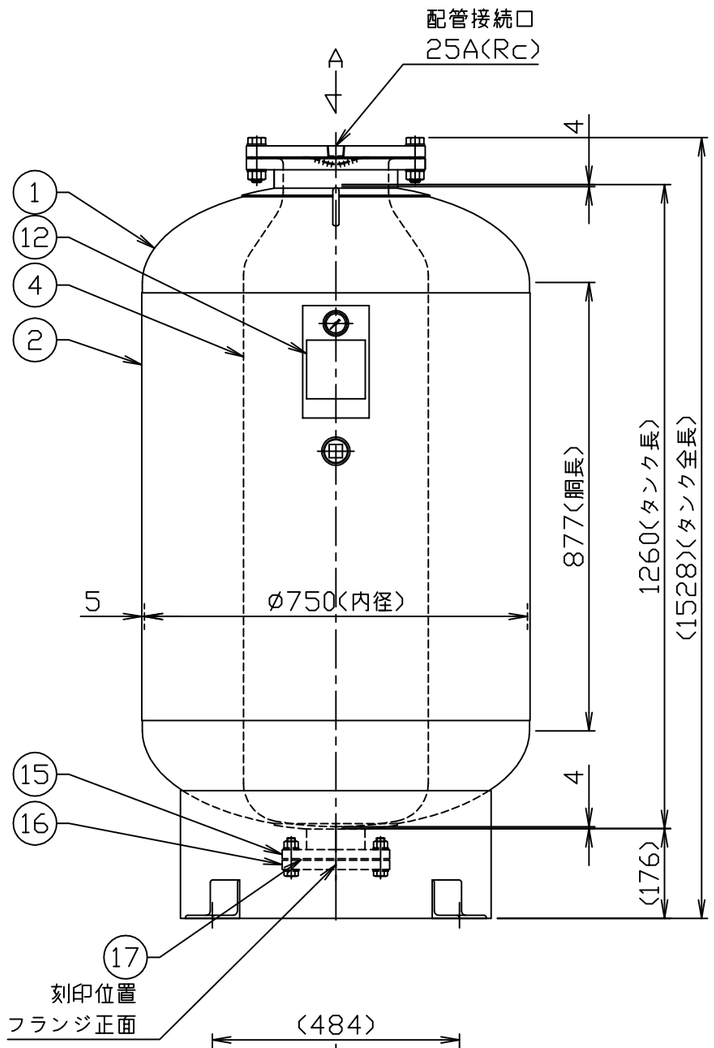


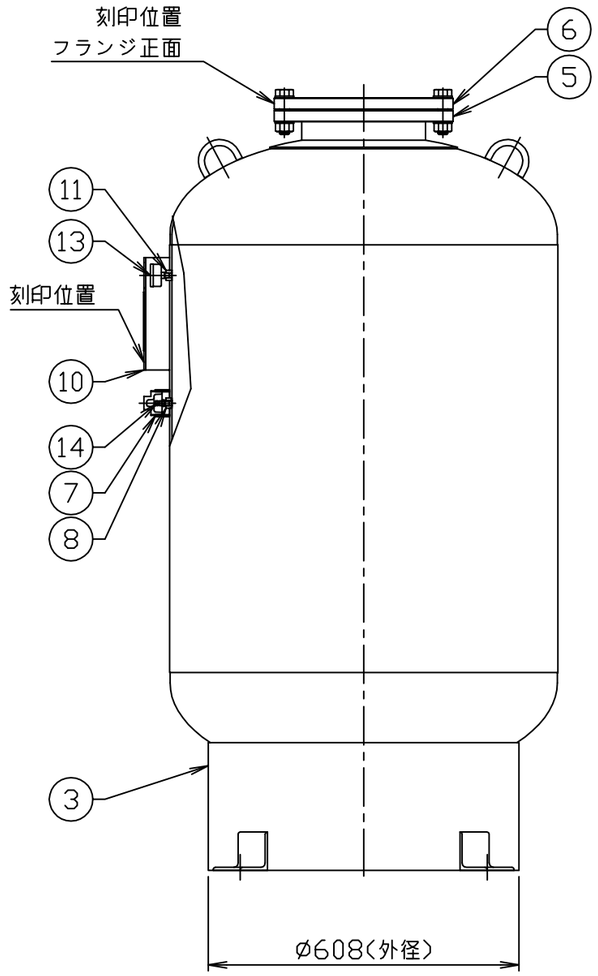


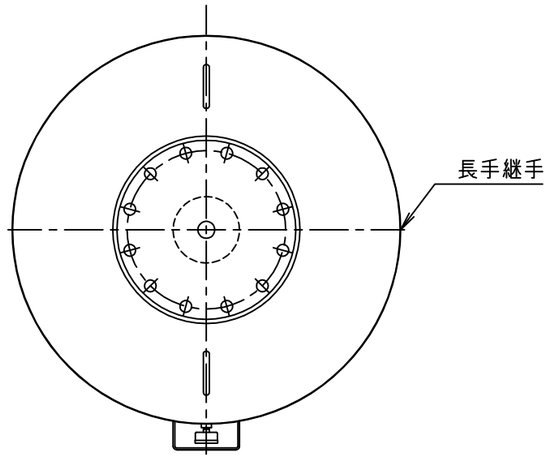


矢視A

| アンカー埋込み長さ(ケミカル) | | |
|---|---|---|
| 1.5G時 | 130mm | M16 |

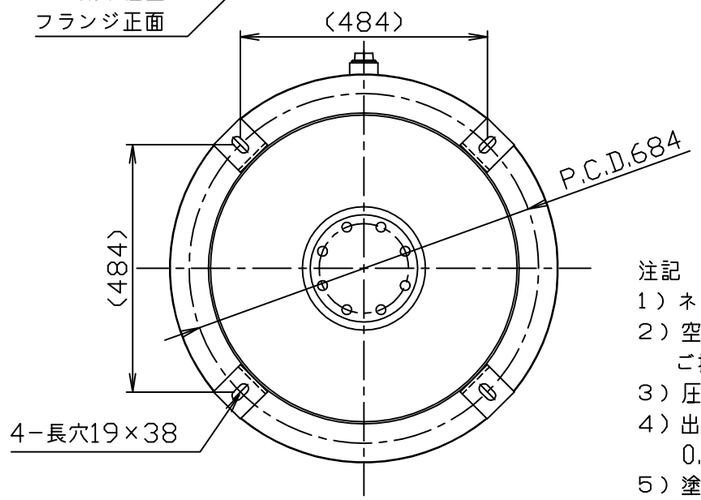


仕様

| | | |
|---|---|---|
| 内容積 | 0.50 | m³ |
| 規格 | 第二種圧力容器 | |
| 最大吸収容量 | 0.400 | m³ |
| 最高使用圧力 | 0.800 | MPa |
| 水圧試験圧力 | 1.27 | MPa |
| 空気封入圧力 | | MPa |
| 最高使用温度 | 95 | ℃ |
| 質量 | 190 | Kg |

注記
1）ネジ部は特記以外すべて管用平行ねじとします。
2）空気封入圧力をご指示下さい。
　ご指示なき場合の空気封入圧力は0.4MPaです。
3）圧力計・空気封入バルブは付属しております。
4）出荷時の封入圧力は最大0.5 MPaです。
　0.5 MPaを超える場合は現地にて調整願います。
5）塗装仕様の場合、空気封入口部のプラグは
　樹脂キャップとなります。

| 品番 No. | 部品名称 PARTS NAME | 個数 QTY | 材質 MATERIAL | 備考 NOTE |
|---|---|---|---|---|
| 19 | | | | |
| 18 | | | | |
| 17 | ジョイントシート(RF)t1.5 | 1 | − | NO.1995 |
| 16 | 点検口蓋フランジ(JIS B 2220) | 1 | SUSF304 | 100A(10K) |
| 15 | 点検口フランジ(JIS B 2220) | 1 | SUSF304 | 100A(10K) |
| 14 | エアーバルブ | 1 | − | 1/8″-NPT |
| 13 | 圧力計 | 1 | − | |
| 12 | 銘板 | 1 | AL | t0.8 |
| 11 | 圧力計口ソケット | 1 | SUS304 | 1/8″-NPT |
| 10 | 銘板座 | 1 | SUS304 | t3.0 |
| 9 | 吊金具 | 2 | SUS304 | Ø12 |
| 8 | 空気封入口ソケット | 1 | SUS304 | 1/8″-NPT |
| 7 | 空気封入口カバーソケット(プラグ付) | 1 | SUS304 | 40A(Rp) |
| 6 | ブラダー取付口蓋フランジ (JIS B 2220) | 1 | SUSF304 | 225A(10K) |
| 5 | ブラダー取付口フランジ (JIS B 2220) | 1 | SUSF304 | 225A(10K) |
| 4 | ブラダー | 1 | IIR | |
| 3 | スカート | 1 | SUS304 | t4.0 |
| 2 | 胴板 | 1 | SUS304 | t5.0 |
| 1 | 正半楕円型鏡板(ED) | 2 | SUS304 | ø750-t4.0 |

| | | | |
|---|---|---|---|
| 注番 ORDER No. | | 三角法 THIRD ANGLE PROJECTION | 尺度 SCALE 1/12 |
| 設計 DESIGNED 山本真 2018,01,31 | 検図 CHECKED 山田 2025,01,24 | 担当 SECTION STAFF 、、 | 客先 CUSTOMER |
| | | | 現場名 OBJECT |

名称 NAME 密閉式膨張タンク
型式 TYPE AFU-500NX
個数 QTY
備考 NOTE 0.8MPa

ホーコス株式会社 HORKOS CORP

図番 FILE NAME 0M3876000A010F