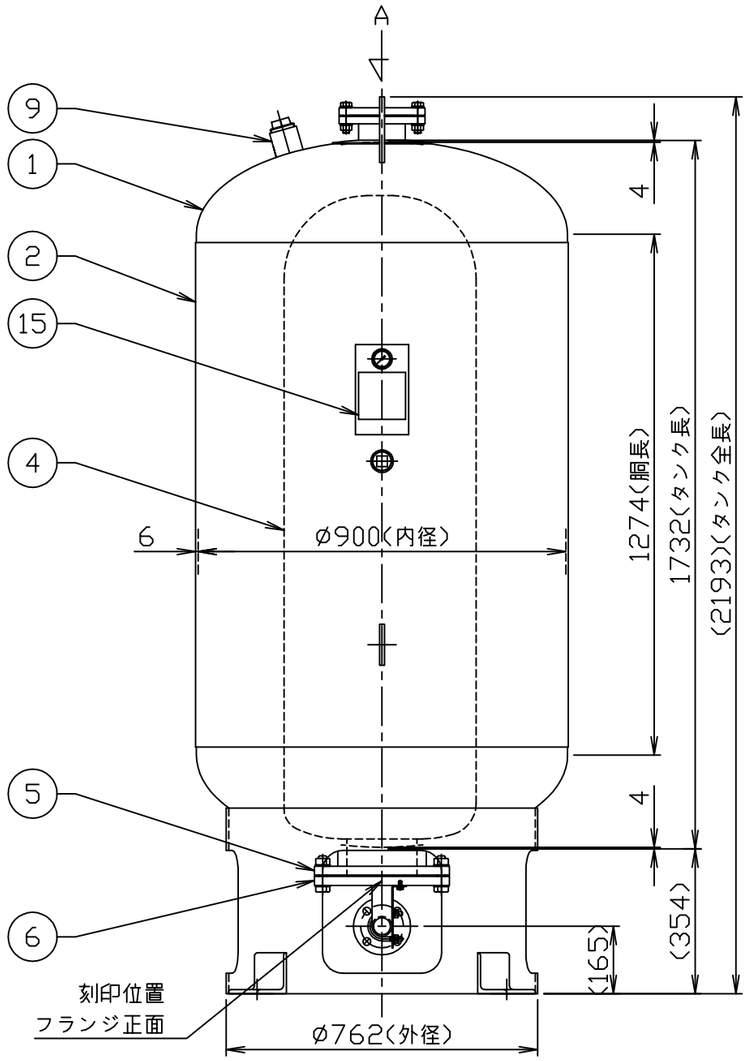

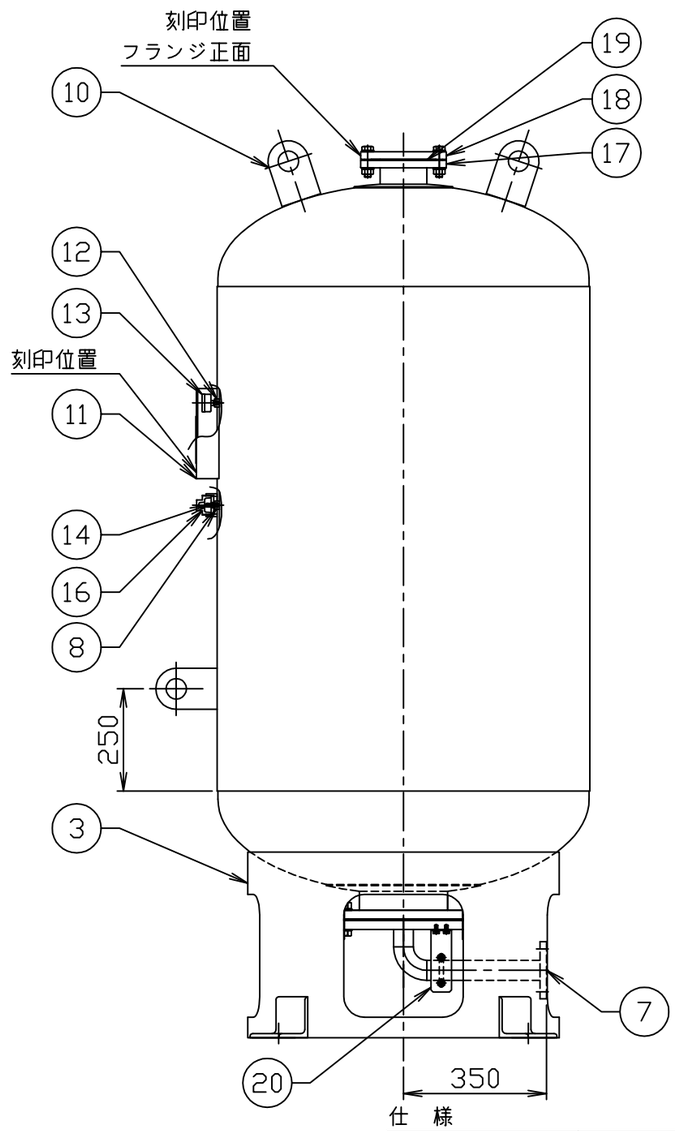

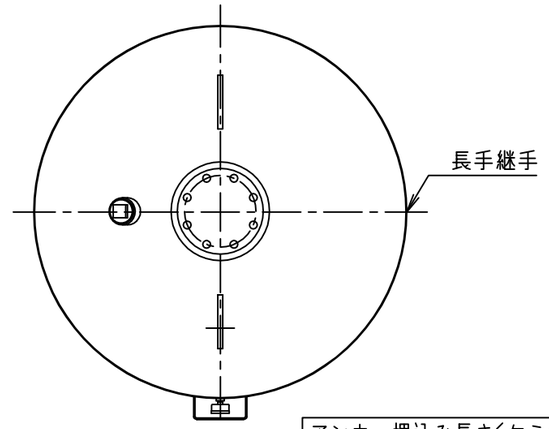

矢視A

アンカー埋込み長さ(ケミカル)		
1.5G時	160mm	M20

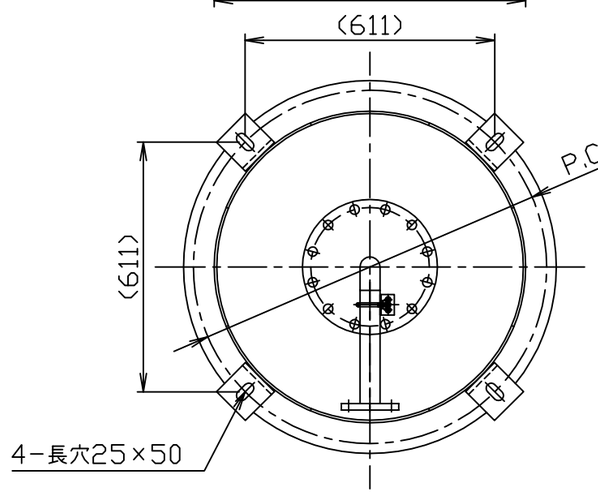

仕　様

内容積	1.00	m^3
規格	第二種圧力容器	
最大吸収容量	0.80	m^3
最高使用圧力	0.800	MPa
水圧試験圧力	1.27	MPa
空気封入圧力		MPa
最高使用温度	95	℃
質量	340	Kg

注記
1）ネジ部は特記以外すべて管用平行ねじとします。
2）空気封入圧力をご指示下さい。
　ご指示なき場合の空気封入圧力は0.4MPaです。
3）圧力計・空気封入バルブは付属しております。
4）出荷時の封入圧力は最大0.5 MPaです。
　0.5 MPaを超える場合は現地にて調整願います。
5）塗装仕様の場合、空気封入口部のプラグは
　樹脂キャップとなります。

符号 MARK	訂正記録 REVISION RECORD	日付 DATE	署名 NAME
A			

品番 No.	部品名称 PARTS NAME	個数 QTY	材質 MATERIAL	備考 NOTE
20	配管支持金具(Uボルト M10-40A用付)	1	SUS304	t3.0
19	ジョイントシート(RF)t1.5	1	−	NO.1995
18	点検口蓋フランジ(JIS B 2220)	1	SUSF304	100A(10K)
17	点検口フランジ(JIS B 2220)	1	SUSF304	100A(10K)
16	空気封入口カバーソケット(プラグ付)	1	SUS304	40A(Rp)
15	銘板	1	AL	t0.8
14	エアーバルブ	1	−	1/8″-NPT
13	圧力計	1	−	
12	圧力計口ソケット	1	SUS304	1/8″-NPT
11	銘板座	1	SUS304	t3.0
10	吊金具	3	SUS304	t9.0
9	ブラダー固定口ソケット(プラグ付)	1	SUS304	50A(Rc)
8	空気封入口ソケット	1	SUS304	1/8″-NPT
7	配管接続口フランジ(JIS B 2220)	1	SUSF304	40A(10K)
6	ブラダー取付口蓋フランジ(JIS B 2220)	1	SUSF304	200A(10K)
5	ブラダー取付口フランジ(JIS B 2220)	1	SUSF304	200A(10K)
4	ブラダー	1	IIR	
3	スカート	1	SUS304	t6.0
2	胴板	1	SUS304	t6.0
1	正半楕円型鏡板(ED)	2	SUS304	ø900-t4.0

注番 ORDER No.		三角法 THIRD ANGLE PROJECTION	尺度 SCALE 1／15
名称 NAME	密閉式膨張タンク		
設計 DESIGNED	山本真	2018.01.31	
検図 CHECKED	山田	2025.01.24	
担当 SECTION STAFF	、	、	
客先 CUSTOMER			
型式 TYPE	AFU-1000NX	個数 QTY	
現場名 OBJECT			
備考 NOTE	0.8MPa		
図番 FILE NAME	0M3879000A010F		

ホーコス株式会社
HORKOS CORP