符号 MARK	訂正記録 REVISION RECORD	日付 DATE	署名 NAME
A			

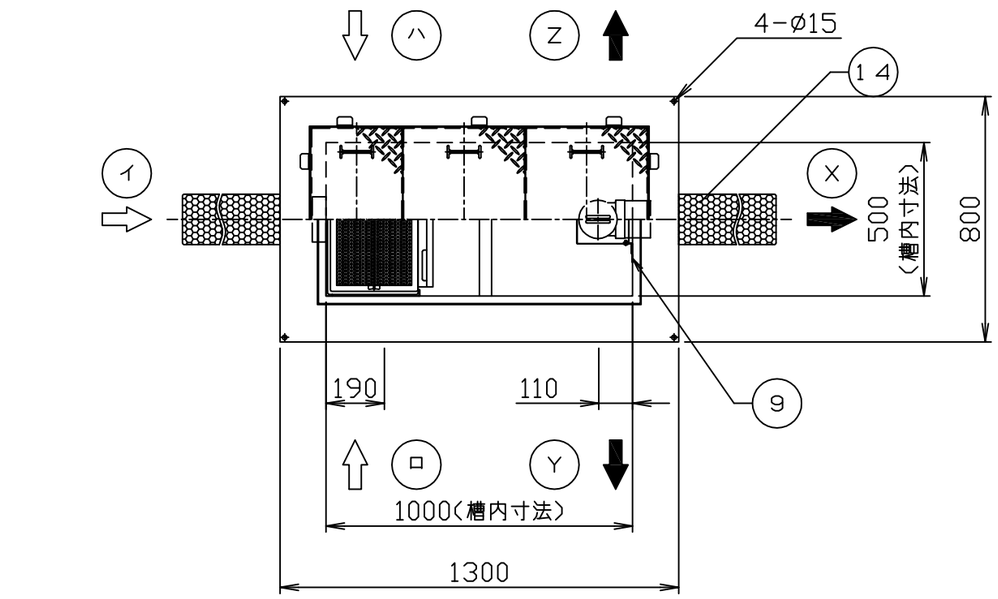

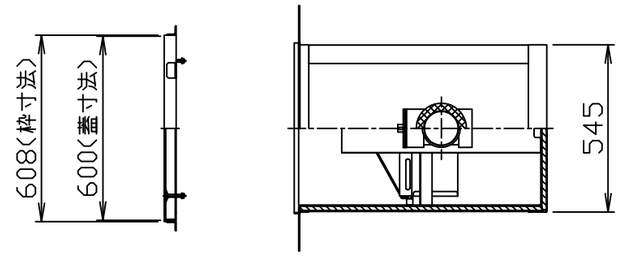

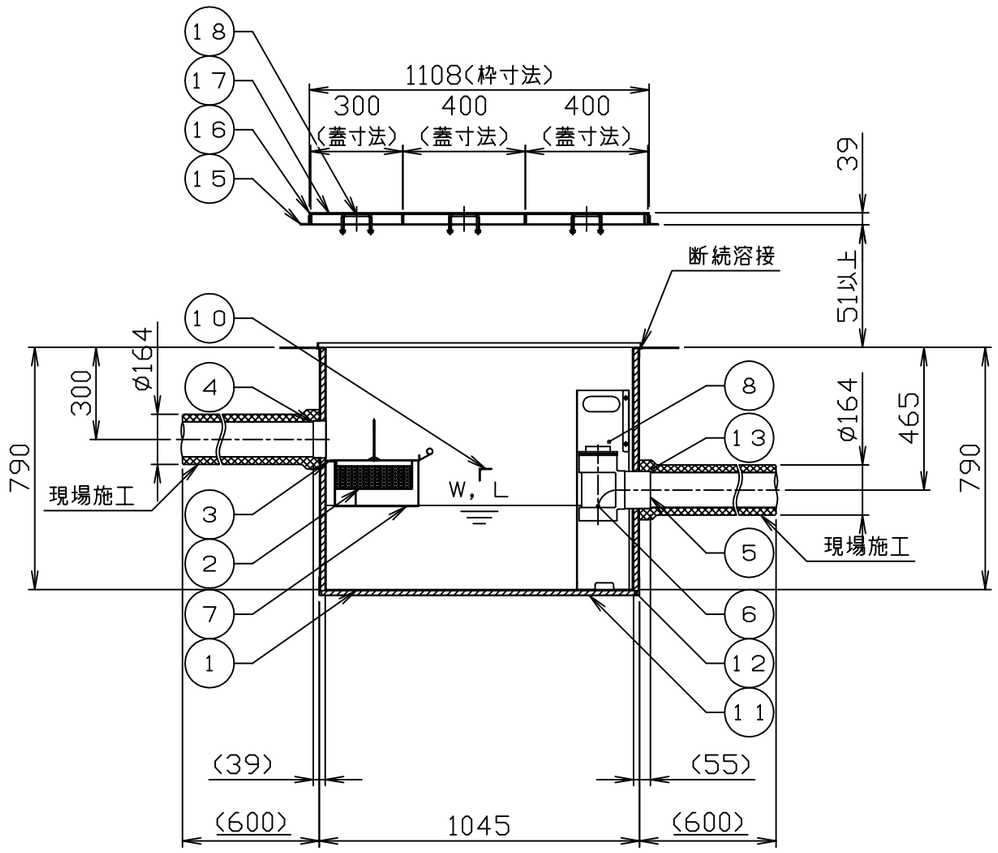

注）１．図中の『イロハ』は流入方向
　　『ＸＹＺ』は流出方向を示します。
　　ご注文の際は流入・流出方向をご指示下さい。
　２．バスケット寸法：４３０×２４５×９５
　３．ステンレス製マンホール蓋は、酸洗い仕上げとします。

　４．蓋枠にかかる荷重は躯体で支える事とし、荷重に対して
　　躯体強度は十分であると仮定しております。

許容流入流量：２００．０（Ｌ／ｍｉｎ）
標準阻集グリース量：６６．４（ｋｇ）
本体質量：１２１（ｋｇ）
枠質量：３（ｋｇ）
蓋質量：２１（ｋｇ）

※日本阻集器工業会認定品
（ＳＨＡＳＥ－Ｓ２１７規格による）
※国土交通大臣認定品
認定番号：ＰＳ０６０ＦＬ－０４６３－２
（防火区画貫通部の１時間遮炎性能）

品番 No.	部品名称 PARTS NAME	個数 QTY	材質 MATERIAL	備考 NOTE
18	マンホール取手	6	SUS304	ø9
17	マンホール蓋（人荷重用）	3	SUS304	t３．０
16	受け枠	1組	SUS304	L39x29x2
15	フック	10	SS400	L30x30x3
14	金網	1	SUS304	
13	配管被覆材	1組	ｱﾙｶﾘｱｰｽｼﾘｹｰﾄ	t２５
12	本体被覆材	1組	ｹｲ酸ｶﾙｼｳﾑ	t１５
11	ケース	1組	SS400	t１．２
10	本体補強	1	SUS304	L40x40x3
9	ガイド	1組	SUS304	t１．５
8	仕切板Ｂ（可動式）	1	SUS304	t１．０
7	仕切板Ａ（可動式）	1	SUS304	t１．０
6	トラップ管	1	ＰＶＣ	１００
5	流出口ソケット	1	SUS304	100A(Rp)
4	流入口ソケット	1	SUS304	100A(Rp)
3	バスケット受	1組	SUS304	FB20xt2
2	バスケット	1	SUS304	t0.8, ø4
1	本体	1	SUS304	t３．０

注番 ORDER No.		三角法 THIRD ANGLE PROJECTION / 尺度 SCALE １／２０	名称 NAME 遮炎型グリース阻集器（パイプ式）
設計 DESIGNED 秋山 2020, 06, 15	検図 CHECKED 山田大 2023, 03, 17	担当 SECTION STAFF , ,	客先 CUSTOMER / 型式 TYPE FS3-NX200PS / 個数 QTY
		現場名 OBJECT	備考 NOTE
ホーコス株式会社 HORKOS CORP		図番 FILE NAME 0F1916 4 0 0 0 A 0 1 0 C	