符号 MARK	訂正記録 REVISION RECORD	日付 DATE	署名 NAME
A			

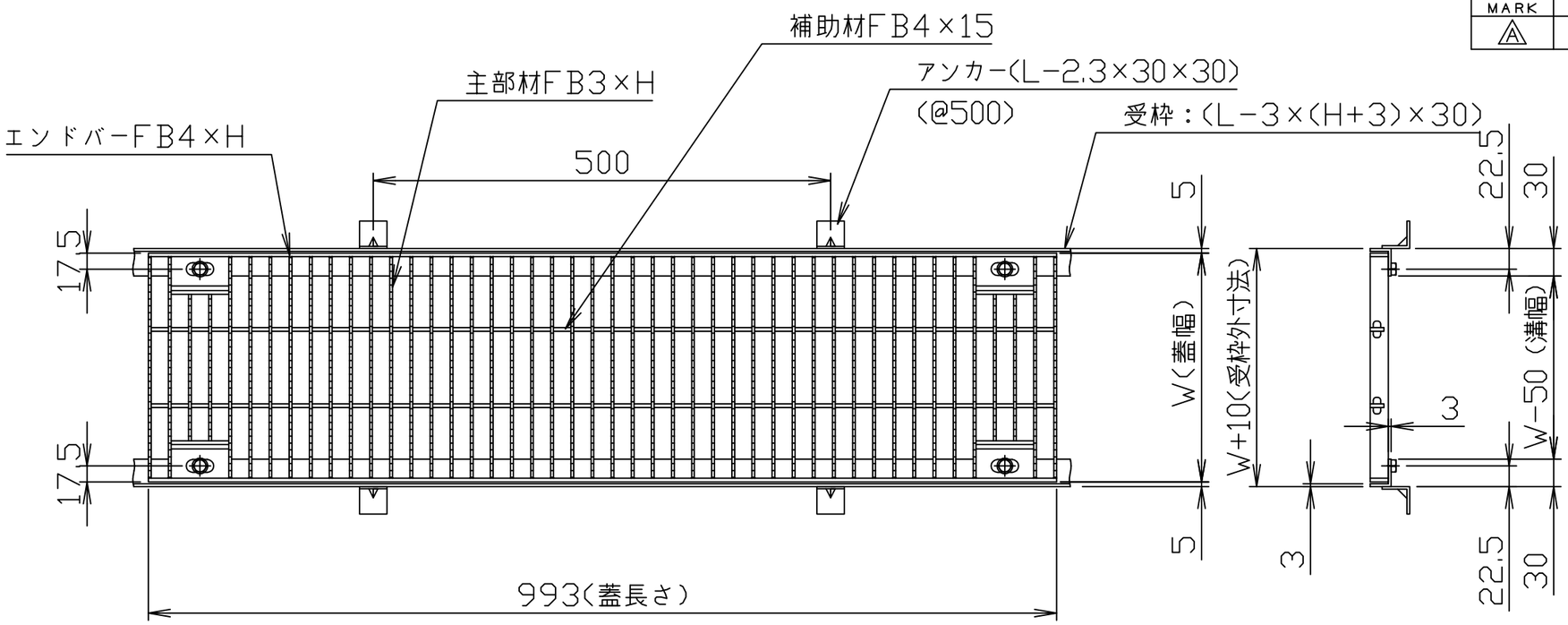

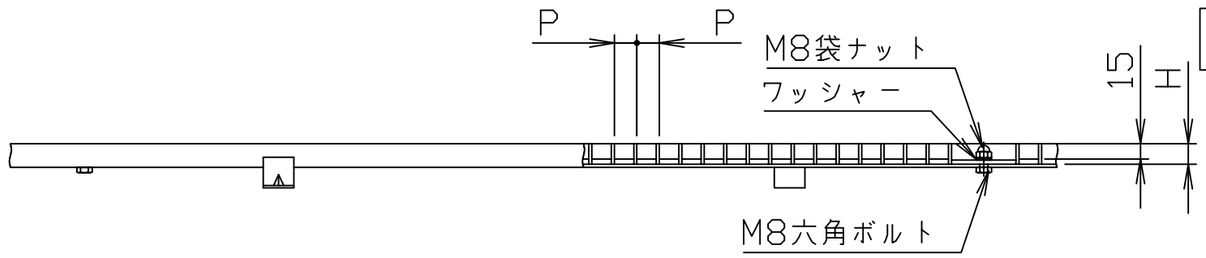

注意　H=15は、M6ボルト仕様になります。

材質：SUS304
表面処理：電解研磨(本体のみ)

納まり図　S=1:5

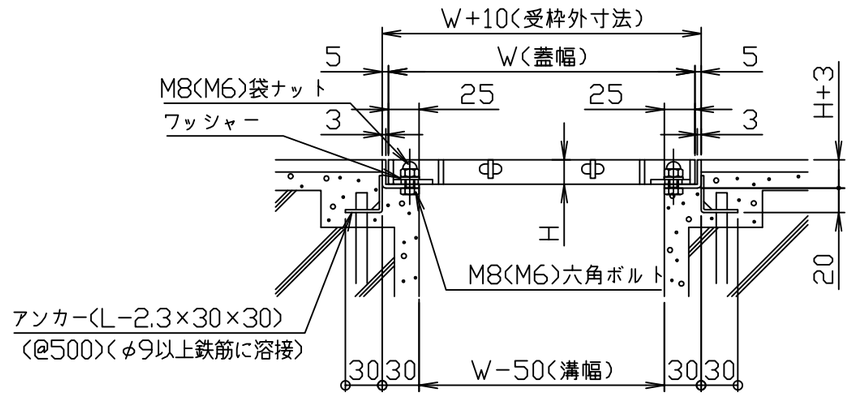

注意　H=15は、M6ボルト仕様になります。

溝幅 (mm)	型式	蓋幅 (A)	蓋高さ (H)	ピッチ (P)	補助材 本数
100	HSGT3-NS	150	15・20	11	1
150		200		12.5	1
200		250		15	2
250		300		22	2
300		350			2
350		400			3

適用受枠
HSL5A(軽荷重・中荷重ボルト固定式用受枠,蓋幅=溝幅+50mm)

注番 ORDER No.		三角法 THIRD ANGLE PROJECTION	尺度 SCALE 1/6	名称 NAME ボルト固定式組構式ステンレスグレーチング ノンスリップエコノミータイプ
設計 DESIGNED 山本真 110917	検図 CHECKED 山田大 2025.03.03	担当 SECTION STAFF	客先 CUSTOMER	型式 TYPE HSGT3-NS　個数 QTY
			現場名 OBJECT	備考 NOTE 横断・側溝用固定式みぞ蓋
ホーコス株式会社 HORKOS CORP			図番 FILE NAME 0U8999000A160B	