符号 MARK	訂正記録 REVISION RECORD	日付 DATE	署名 NAME
A			

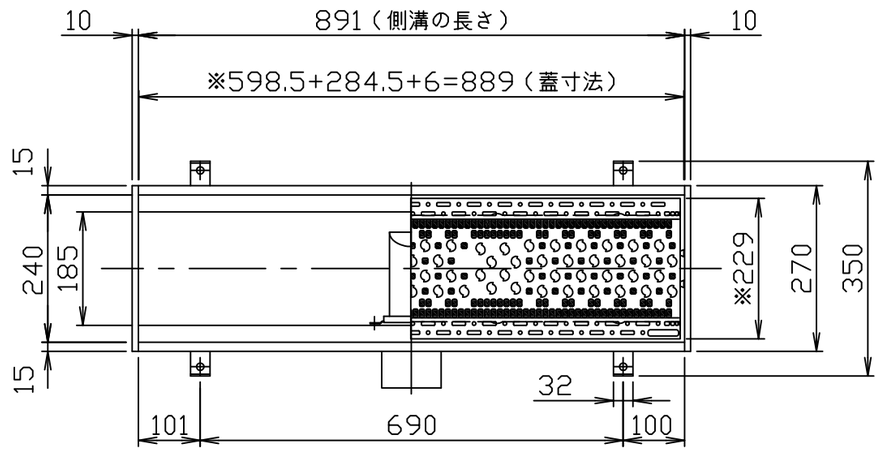

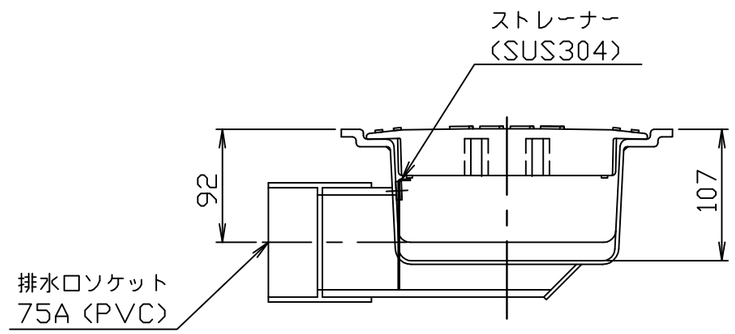

排水部断面詳細図

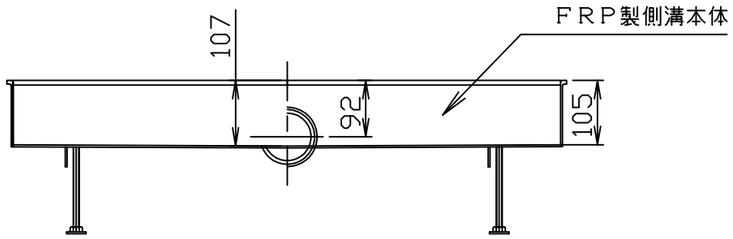

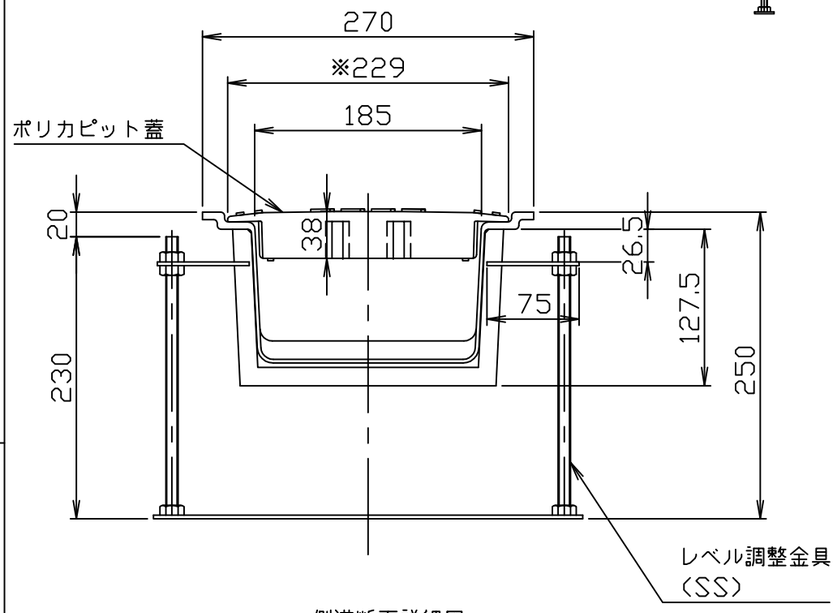

側溝断面詳細図

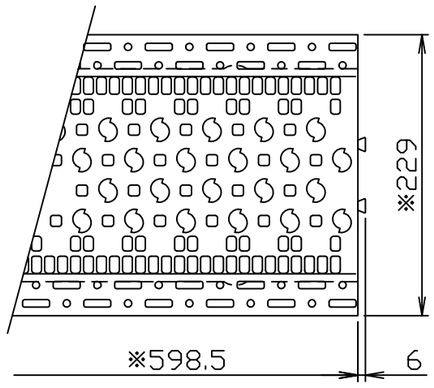

ポリカピット蓋詳細図

注記

1。材質：ＦＲＰ
2。内面：ゲルコート
3。本体３ｍｍ以上とします。
4。標準色はアイボリーです。（グレーも対応可能）
5。蓋は標準でポリカピット蓋とします。
6。図中の※印寸法はポリカピット蓋の寸法を示します。
7。最高使用温度は８０℃です。この温度以上での使用は変形の原因となりますのでご注意下さい。

本体質量：5.1kg

注番 ORDER No.		三角法 THIRD ANGLE PROJECTION	尺度 SCALE 1／10	名称 NAME ＦＲＰ製側溝（ドアピット）
設計 DESIGNED 松葉 2011、6、21	検図 CHECKED 大平 2011、6、24	担当 SECTION STAFF	客先 CUSTOMER	型式 TYPE URDP-900-H / 個数 QTY
			現場名 OBJECT	備考 NOTE ポリカピット蓋仕様
ホーコス株式会社 HORKOS CORP			図番 FILE NAME 0H799 3000A010B	