符号 MARK	訂正記録 REVISION RECORD	日付 DATE	署名 NAME
A			

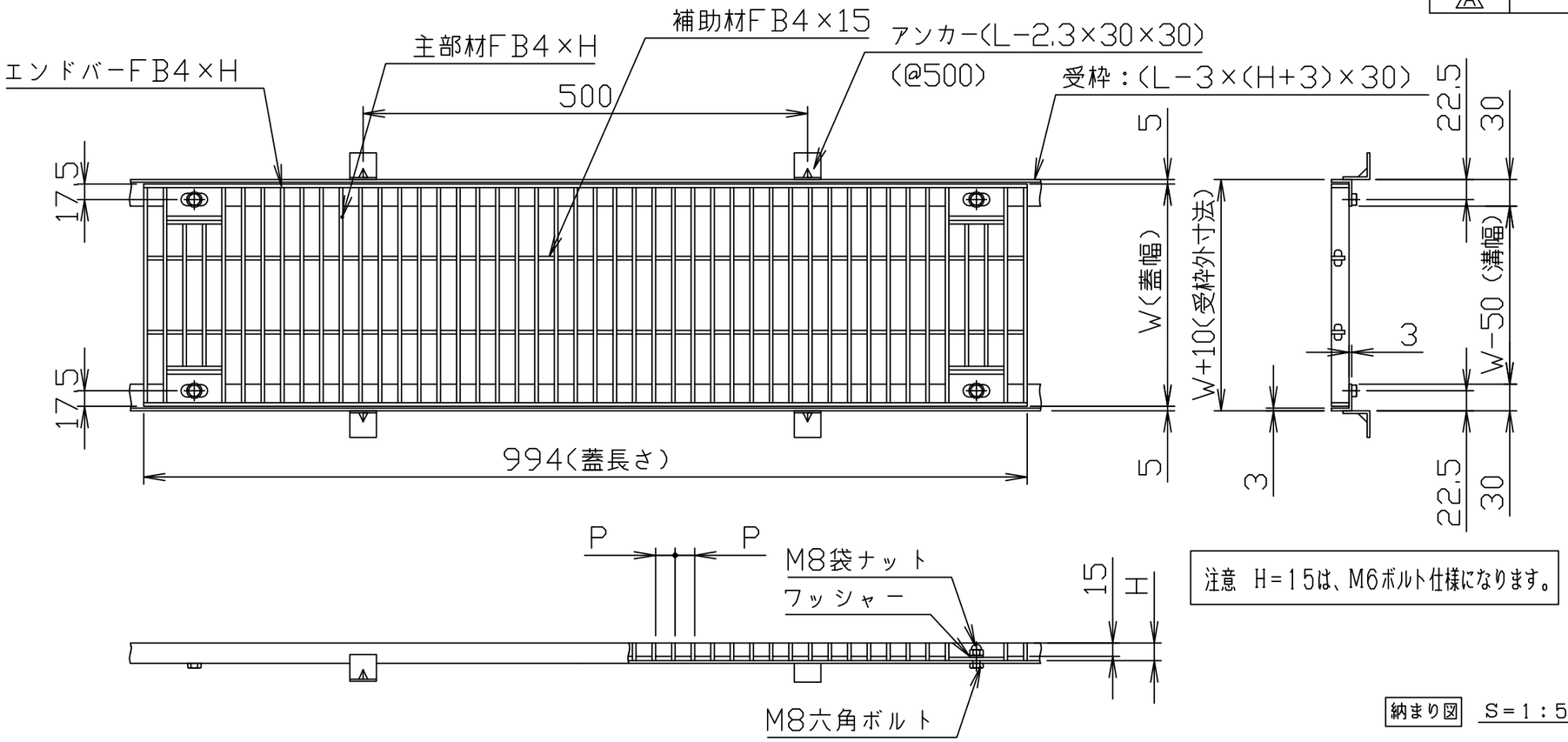

注意　H=15は、M6ボルト仕様になります。

材質：SUS304
表面処理：電解研磨(本体のみ)

納まり図　S=1:5

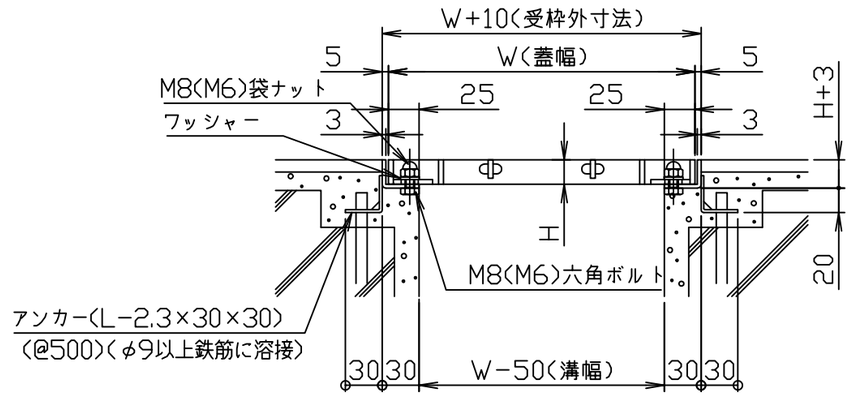

注意　H=15は、M6ボルト仕様になります。

溝幅 (mm)	型式	蓋幅 (W)	蓋高さ (H)	ピッチ (P)	補助材 本数
100	HSGT4	150	15・20・25・32	10	1
150		200			1
200		250	15・20・25・32・38	12.5	2
250		300	15・20・25・32・38・45・50	15	2
300		350		22	2
350		400		25	3
400		450		30	3
450		500			4

適用受枠
HSL5A(軽荷重･中荷重ボルト固定式用受枠,蓋幅=溝幅+50mm)

注番 ORDER No.		三角法 THIRD ANGLE PROJECTION	尺度 SCALE 1/6	名称 NAME ボルト固定式組構式ステンレスグレーチング 標準タイプ
設計 DESIGNED 山本真 110917	検図 CHECKED 山田大 2025.03.03	担当 SECTION STAFF	客先 CUSTOMER	型式 TYPE HSGT4 / 個数 QTY
			現場名 OBJECT	備考 NOTE 横断・側溝用固定式みぞ蓋
ホーコス株式会社 HORKOS CORP		図番 FILE NAME	0U8999000A130B	