符号 MARK	訂正記録 REVISION RECORD	日付 DATE	署名 NAME
A			

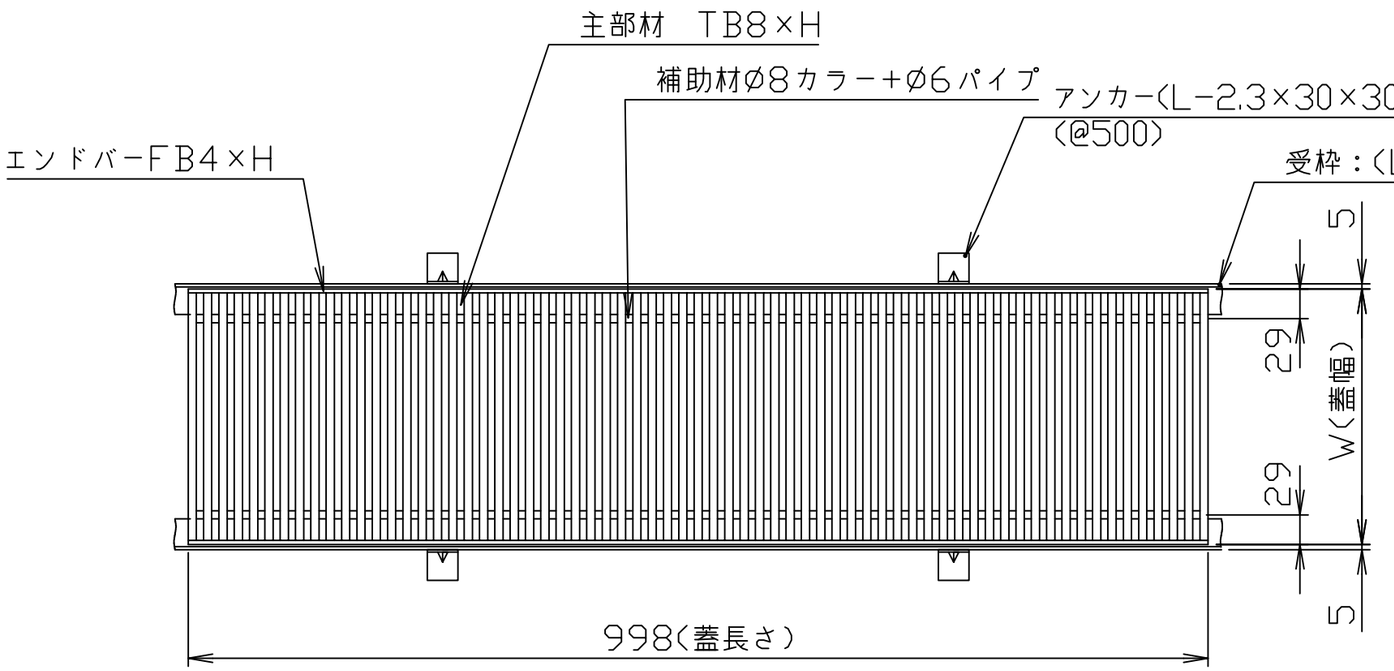

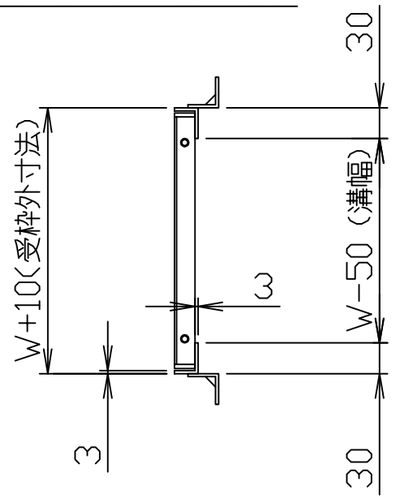

メインバー 詳細図(ピッチ・スキマ)

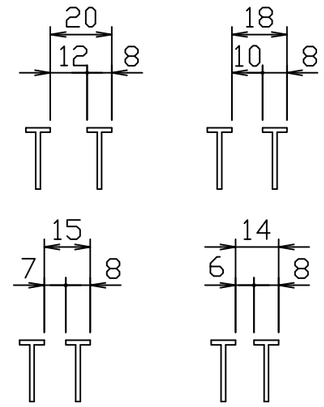

材質：SUS304

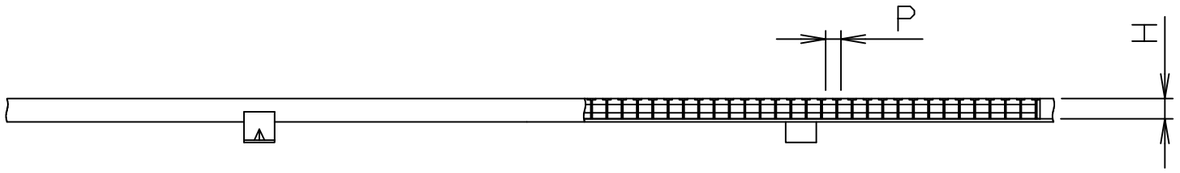

納まり図　S＝1：5

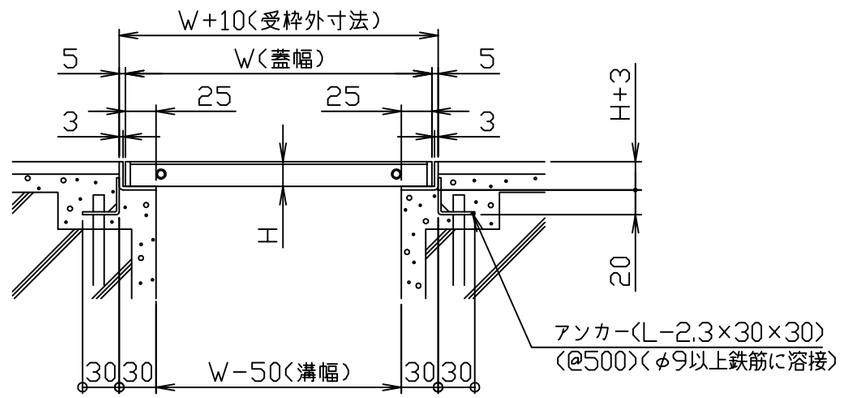

溝幅 (mm)	型式	蓋幅 (W)	蓋高さ (H)	ピッチ（スキマ）(P)	補助材 本数
50	HST−F	100	15・20	14（6） 15（7） 18（10） 20（12）	2
100		150			
150		200			
200		250			
250		300			3
300		350			
350		400			

適用受枠

HSL1A(軽荷重･中荷重用受枠,蓋幅=溝幅+50mm)

注番 ORDER No.			三角法 THIRD ANGLE PROJECTION	尺度 SCALE 1／6	名称 NAME Tバー式歩道用ステンレスグレーチング 標準プレーンタイプ
設計 DESIGNED 山本真	検図 CHECKED 山田大	担当 SECTION STAFF	客先 CUSTOMER		型式 TYPE HST−F　個数 QTY
110917	2025, 03, 03	、、	現場名 OBJECT		備考 NOTE Tバー式歩道用（T型8mm）
ホーコス株式会社 HORKOS CORP			図番 FILE NAME	0U899	9000A210B