符号 MARK	訂正記録 REVISION RECORD	日付 DATE	署名 NAME
A			

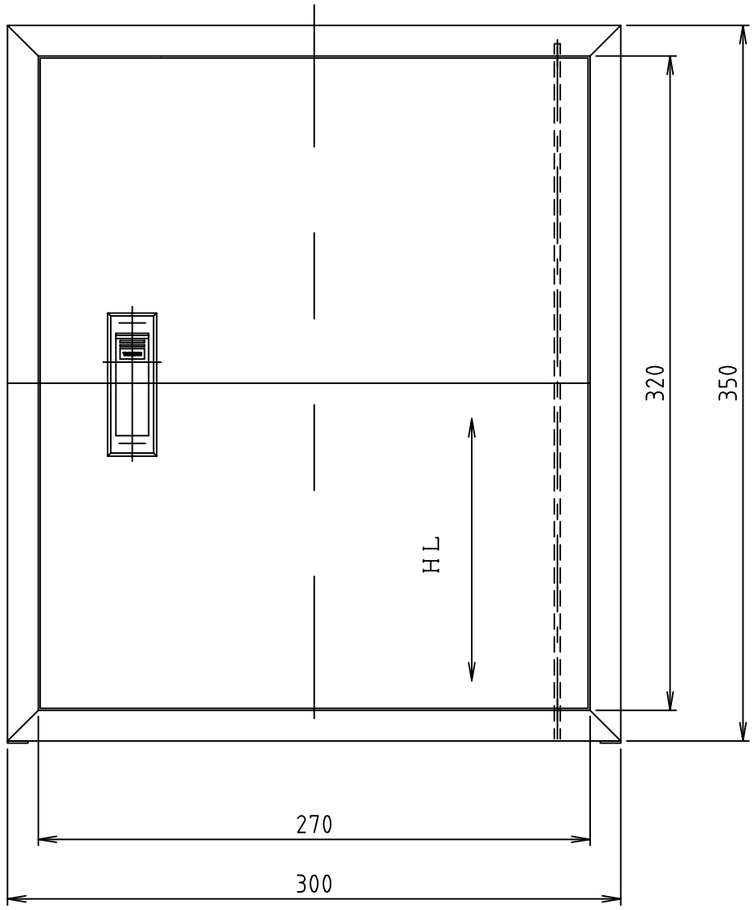

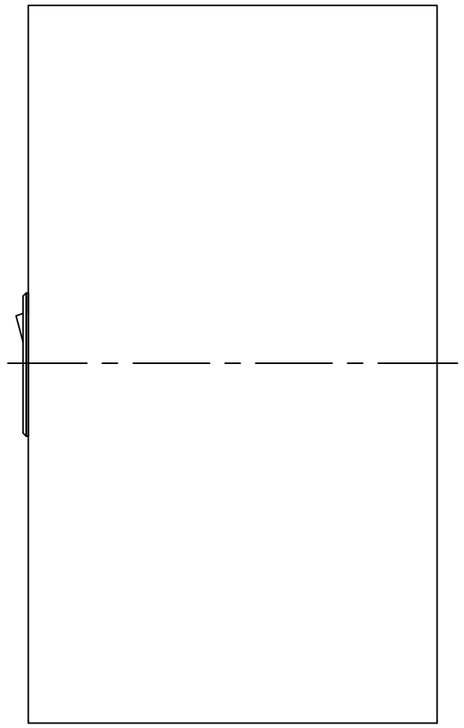

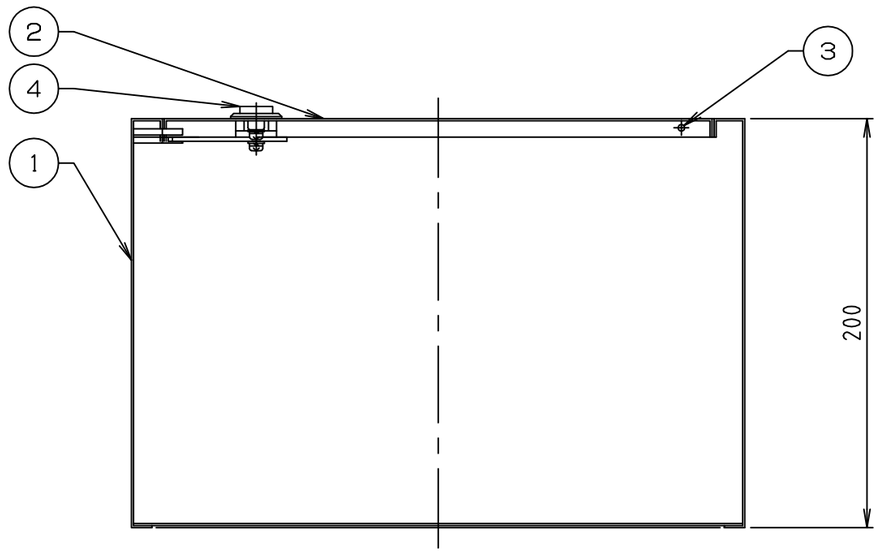

重量（kg）：4。1
適用散水栓：25A

品番 No.	部品名称 PARTS NAME	個数 QTY	材質 MATERIAL	備考 NOTE
15				
14				
13				
12				
11				
10				
9				
8				
7				
6				
5				
4	小型平面ハンドル A-250-4-2	1	ZDC	鍵なし
3	開閉軸	1	SUS304	φ3
2	蓋	1	SUS304	t1。0
1	本体	1	SUS304	t1。0

注番 ORDER No.		三角法 THIRD ANGLE PROJECTION	尺度 SCALE 1／3	名称 NAME 散水栓ボックス壁面縦埋設・露出型
設計 DESIGNED 秋山 2020.05.12	検図 CHECKED 佐藤太 2020.05.12	担当 SECTION STAFF	客先 CUSTOMER	型式 TYPE BS-4H-VLN 個数 QTY
			現場名 OBJECT	備考 NOTE
ホーコス株式会社 HORKOS CORP			図番 FILE NAME	0X61330000A0400