符号 MARK	訂正記録 REVISION RECORD	日付 DATE	署名 NAME
A			

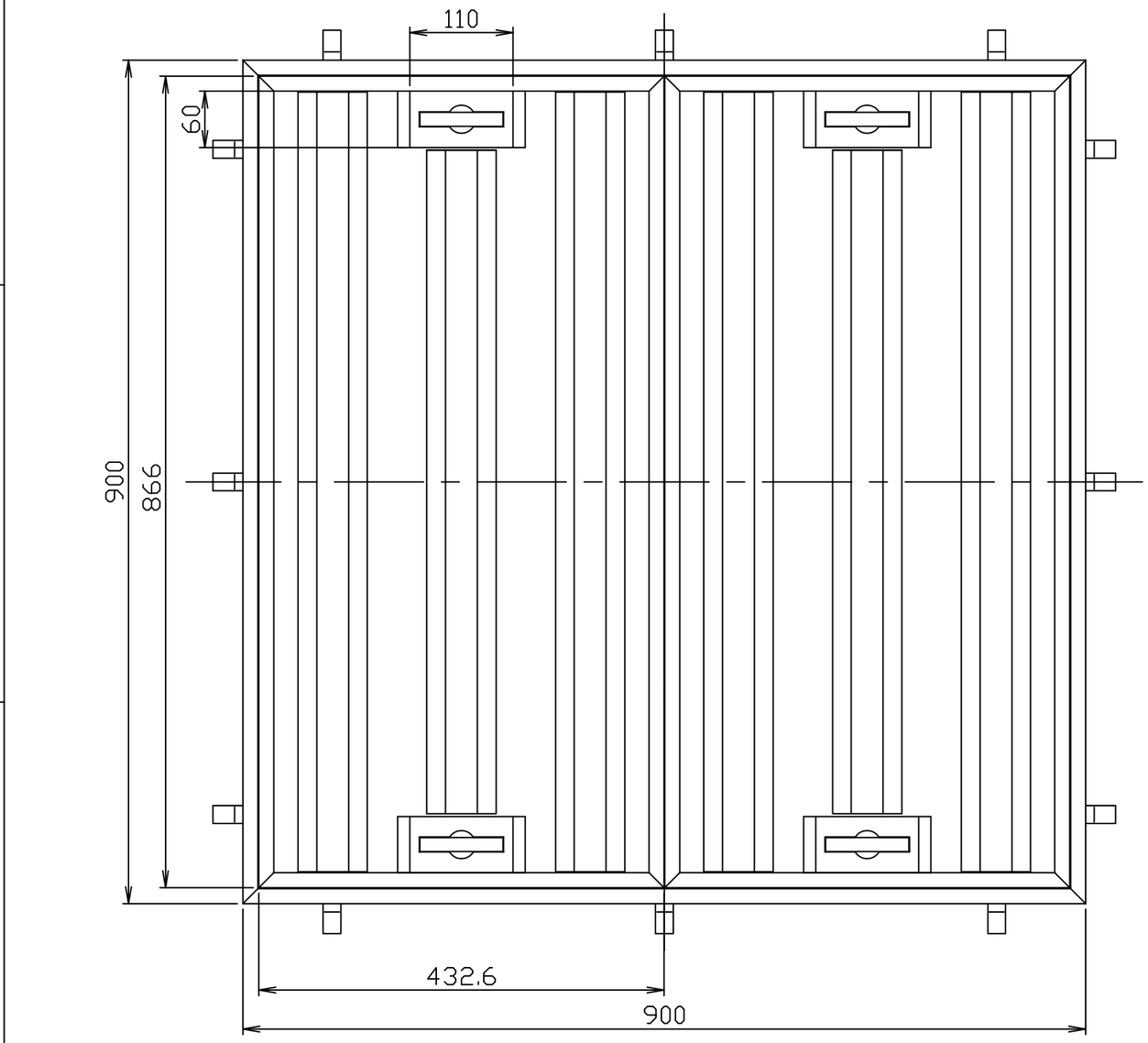

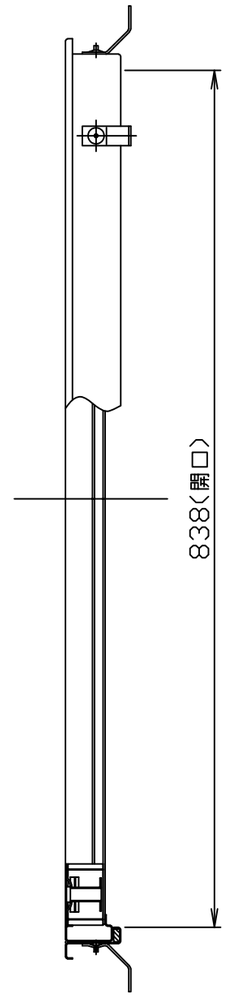

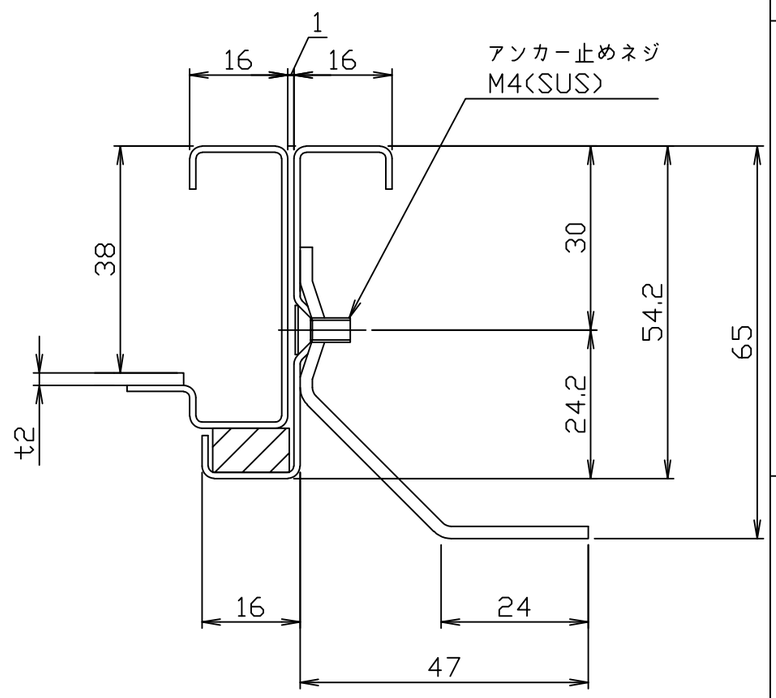

断面詳細

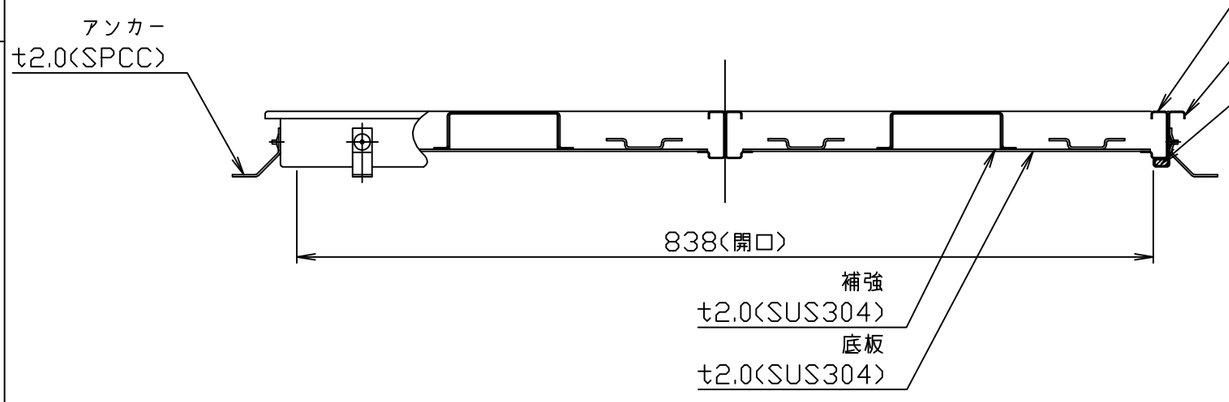

注記）1．本製品はモルタル用フロアハッチです。
2．枠重量；2.5kg
蓋重量；9.4kg(一枚当たり)

注番 ORDER No.	三角法 THIRD ANGLE PROJECTION	尺度 SCALE 1／6	名称 NAME ステンレス製マシンハッチ
設計 DESIGNED 山本大 2017,02,09	検図 CHECKED 吉澤 2025,01,20	担当 SECTION STAFF	客先 CUSTOMER
型式 TYPE TS-1M-900	個数 QTY	現場名 OBJECT	備考 NOTE 歩行用
ホーコス株式会社 HORKOS CORP	図番 FILE NAME 0 I 5 0 5 1 A 0 1 0 0 1 0 A		