符号 MARK	訂正記録 REVISION RECORD	日付 DATE	署名 NAME
A			

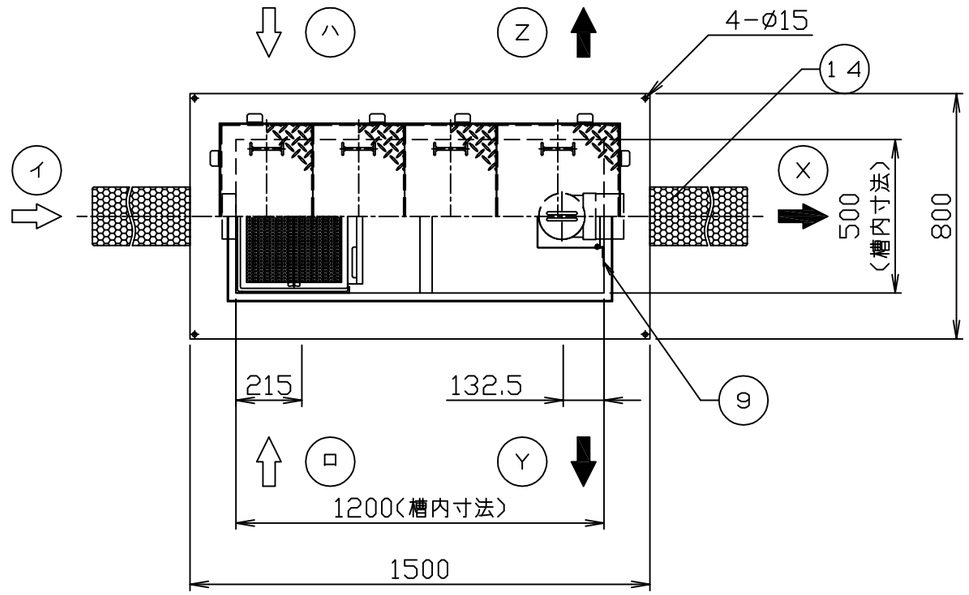

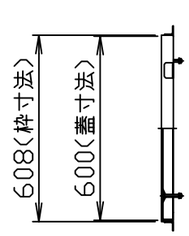

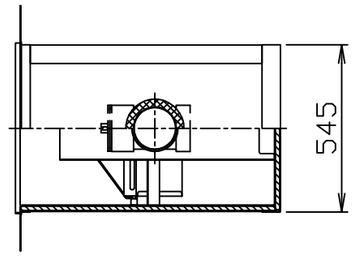

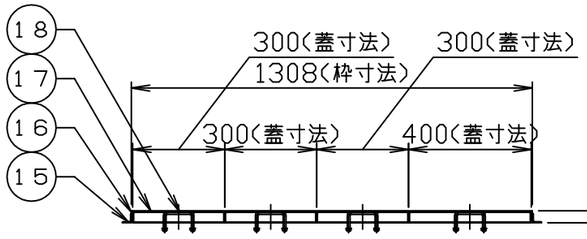

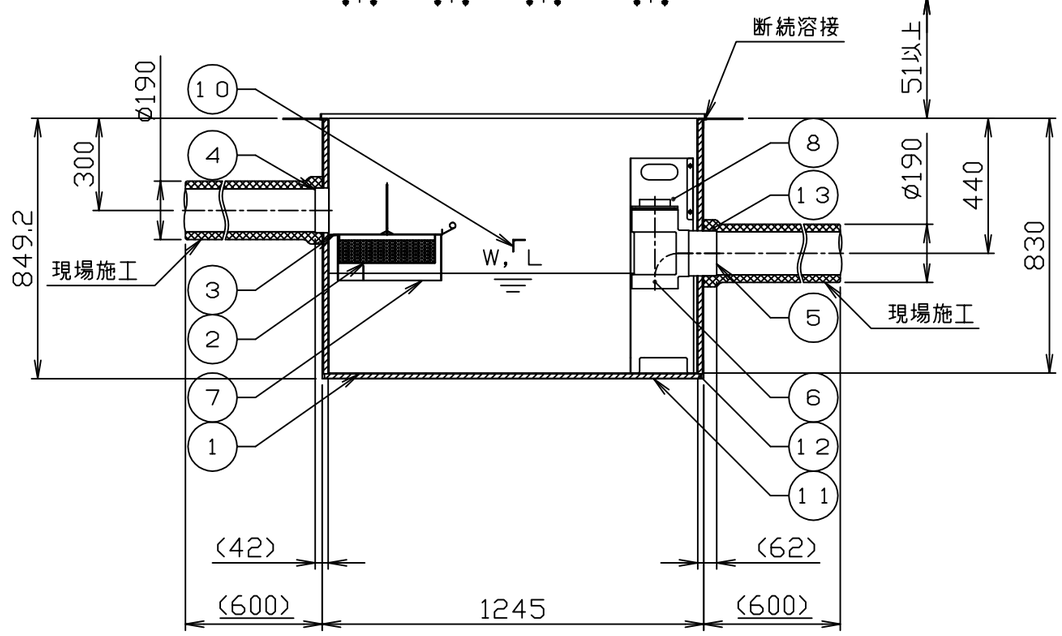

注）１．図中の『イロハ』は流入方向を示します。
『ＸＹＺ』は流出方向を示します。
ご注文の際は流入方向をご指示下さい。
２．バスケット寸法：４３０×３１０×９５
３．ステンレス製マンホール蓋は、酸洗い仕上げとします。

４．蓋枠にかかる荷重は躯体で支える事とし、荷重に対して躯体強度は十分であると仮定しております。

品番 No.	部品名称 PARTS NAME	個数 QTY	材質 MATERIAL	備考 NOTE
18	マンホール取手	8	蓋と同等	ø9
17	マンホール蓋 （人荷重用）	4	SUS304	t３．０
16	受け枠	1組	SUS304	L39x29x2
15	フック	12	SS400	L30x30x3
14	金網	1	SUS304	
13	配管被覆材	1組	ｱﾙｶﾘｱｰｽｼﾘｹｰﾄ	t２５
12	本体被覆材	1組	ｹｲ酸ｶﾙｼｳﾑ	t１５
11	ケース	1組	SS400	t１．２
10	本体補強	1	SUS304	L40x40x3
9	ガイド	1組	SUS304	t１．５
8	仕切板Ｂ（可動式）	1	SUS304	t１．０
7	仕切板Ａ（可動式）	1	SUS304	t１．０
6	トラップ管	1	ＰＶＣ	１２５
5	流出口ソケット	1	SUS304	125A(Rp)
4	流入口ソケット	1	SUS304	125A(Rp)
3	バスケット受	1組	SUS304	FB20xt2
2	バスケット	1	SUS304	t0.8、ø4
1	本体	1	SUS304	t３．０

許容流入流量：２５０．０（Ｌ／ｍｉｎ）
標準阻集グリース量：８３．０（ｋｇ）
本体質量：１４３（ｋｇ）
枠質量：４（ｋｇ）
蓋質量：２５（ｋｇ）

※日本阻集器工業会認定品
（ＳＨＡＳＥ−Ｓ２１７規格による）
※国土交通大臣認定品
認定番号：ＰＳ０６０ＦＬ−０４６３−２
（防火区画貫通部の１時間遮炎性能）

注番 ORDER No.	三角法 THIRD ANGLE PROJECTION	尺度 SCALE １／２０	名称 NAME 遮炎型グリース阻集器（パイプ式）
設計 DESIGNED 秋山 2020.06.15	検図 CHECKED 山田大 2023,03,17	担当 SECTION STAFF	客先 CUSTOMER
型式 TYPE FS3-NX250PS	個数 QTY	現場名 OBJECT	備考 NOTE
ホーコス株式会社 HORIKOS CORP	図番 FILE NAME 0F1965000A010B		