符号 MARK	訂正記録 REVISION RECORD	日付 DATE	署名 NAME
A			

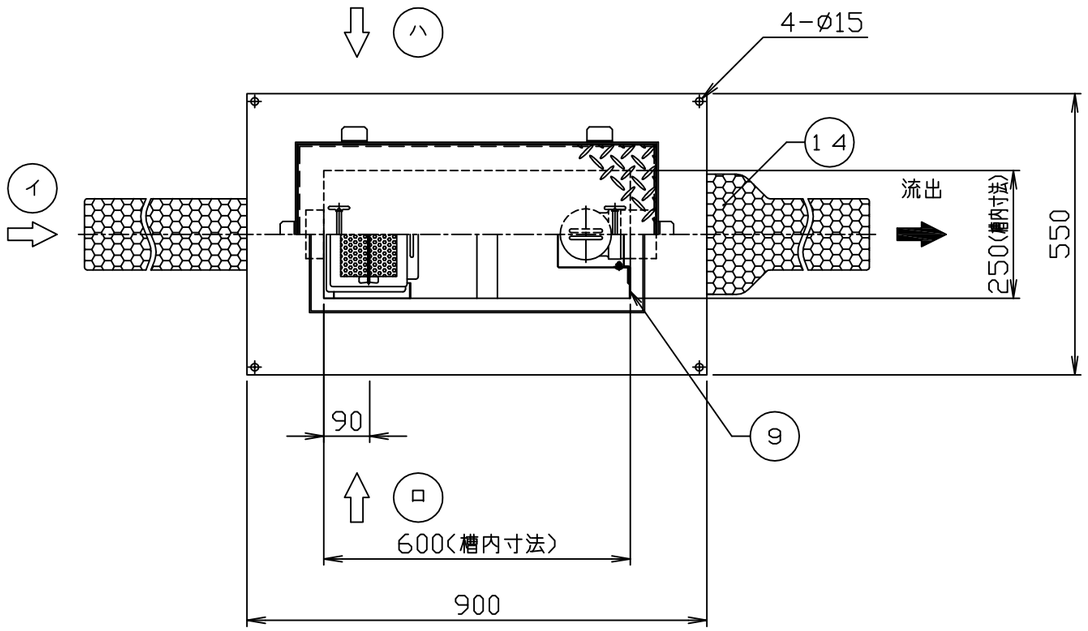

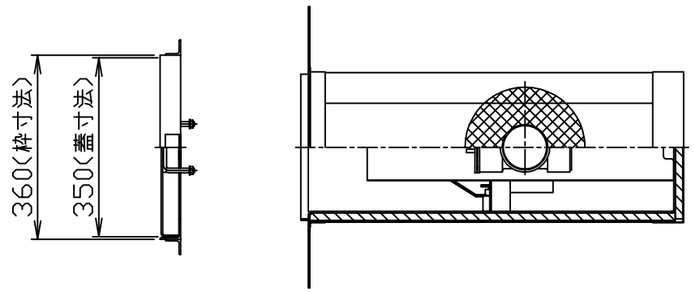

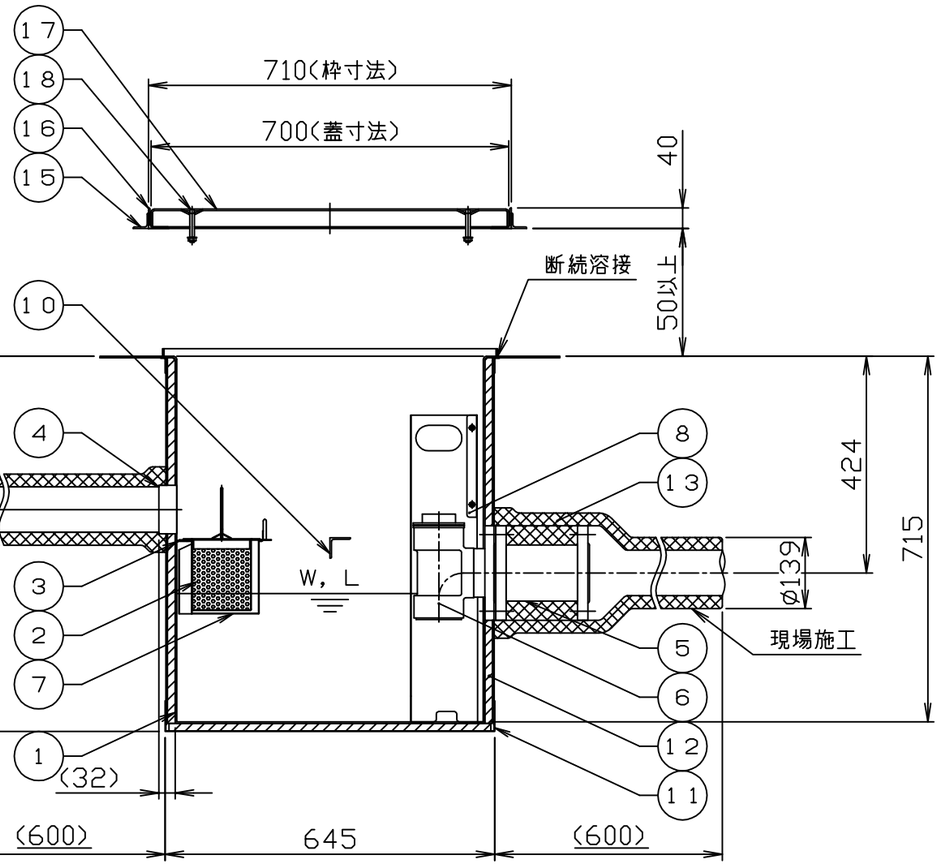

注）１．図中の『イロハ』は流入方向を示します。
　　ご注文の際は流入方向をご指示下さい。
　　２．バスケット寸法：１６５×１１０×１４０
　　３．ステンレス製マンホール蓋は、酸洗い仕上げとします。

　　４．蓋枠にかかる荷重は躯体で支える事とし、荷重に対して
　　躯体強度は十分であると仮定しております。

品番 No.	部品名称 PARTS NAME	個数 QTY	材質 MATERIAL	備考 NOTE
18	マンホール取手	2	SUS304	φ9
17	マンホール蓋 （人荷重用）	1	SUS304	t３．０
16	受け枠	1組	SUS304	L40x40x3
15	フック	6	SS400	L30x30x3
14	金網	1	SUS304	
13	配管被覆材	1組	ｱﾙｶﾘｱｰｽｼﾘｹｰﾄ	t２５
12	本体被覆材	1組	ｹｲ酸ｶﾙｼｳﾑ	t１５
11	ケース	1組	SS400	t１．２
10	本体補強	1	SUS304	L40x40x3
9	ガイド	1組	SUS304	t１．５
8	仕切板Ｂ（可動式）	1	SUS304	t１．０
7	仕切板Ａ（可動式）	1	SUS304	t１．０
6	トラップ管	1	ＰＶＣ	７５
5	流出口フレキ	1	ゴム	80A(10K)
4	流入口ソケット	1	SUS304	80A(Rp)
3	バスケット受	1組	SUS304	FB20xt2
2	バスケット	1	SUS304	t0.8, φ4
1	本体	1	SUS304	t３．０

許容流入流量：５０．０（Ｌ／ｍｉｎ）
標準阻集グリース量：１６．６（ｋｇ）
本体質量：６７（ｋｇ）
枠質量：５（ｋｇ）
蓋質量：８（ｋｇ）

※日本阻集器工業会認定品
（ＳＨＡＳＥ－Ｓ２１７規格による）
※国土交通大臣認定品
認定番号：ＰＳ０６０ＦＬ－０４６３－２
（防火区画貫通部の１時間遮炎性能）

注番 ORDER No.		三角法 THIRD ANGLE PROJECTION / 尺度 SCALE １／１２	名称 NAME 遮炎型グリース阻集器（パイプ式）
設計 DESIGNED 影久 2020,05,18	検図 CHECKED 山田大 2023,03,17	担当 SECTION STAFF ,,	客先 CUSTOMER / 型式 TYPE ＦＳ３－ＮＸ５０ＰＳＲ / 個数 QTY
			現場名 OBJECT / 備考 NOTE
ホーコス株式会社 HORKOS CORP		図番 FILE NAME	0F2960 0010A011 0C